BRAKEMOTORS and SINGLE-PHASE MOTORS

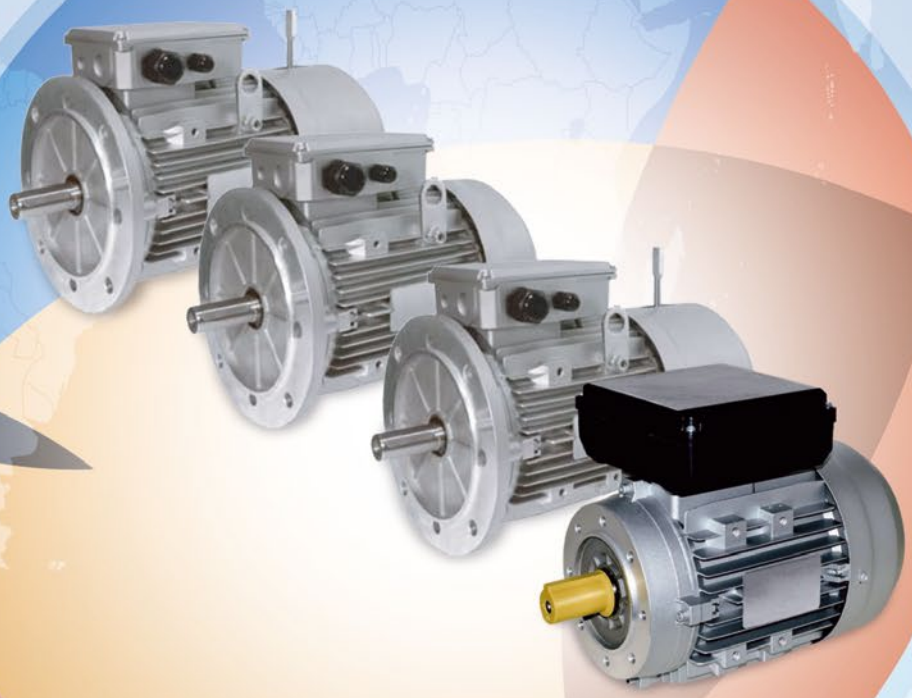

Brakemotors
and Single-phase
Motors

DIOGENE
your extra gear

Sati
Brain Power

Sati
Brain Power

THE PERFECT MECHANISM

satispa.com

Member of
Ammega Group

DIOGENE
your extra gear

INDICE
INDEX

Motori trifase autofrenanti serie SMK / *Three-phase brakemotors SMK series*
alluminio - 2, 4, 6 poli / *aluminum - 2, 4, 6 poles*

63/71/80/90/100/112/132/160 Pag. 5

Motori trifase autofrenanti serie SMS / *Three-phase brakemotors SMS series*
alluminio - 2, 4, 6 poli / *aluminum - 2, 4, 6 poles*

63/71/80/90/100/112/132/160 Pag. 13

Motori trifase autofrenanti serie SMA / *Three-phase brakemotors SMA series*
alluminio - 2, 4, 6 poli / *aluminum - 2, 4, 6 poles*

63/71/80/90/100 Pag. 21

Motori monofase serie SMM / *Single-phase motors SMM series*
alluminio - 2, 4 poli / *aluminum - 2, 4 poles*

63/71/80/90/100 Pag. 29

Motori speciali / *Special motors*
a richiesta / *on request* Pag. 34

Dati tecnici generali / *General technical data* Pag. 35

Dati tecnici freno SK / *Technical data - brake SK* Pag. 40

Dati tecnici freno SS / *Technical data - brake SS* Pag. 45

Dati tecnici freno SA / *Technical data - brake SA* Pag. 46

Opzionali a richiesta / *Optional on request* Pag. 48

LA NOSTRA LINEA DI MOTORI ASINCRONI TRIFASE AUTOFRENANTI

OUR LINE OF A.C THREE-PHASE BRAKEMOTORS

Serie SMK / SMK Series **63/71/80/90/100/112/132/160**

- 2, 4, 6 poli / *poles*
- Δ/Y 230/400V/50Hz (≤112)
- Δ400/690V/50Hz (≥132)
- I.Cl.F - IP55 - IC411
- IP66 su richiesta / *on request*
- Carcassa in alluminio / *aluminum casing*
- Freno elettromagnetico di stazionamento / *electromagnetic stationary brake*
- Leva di sblocco manuale **(opzionale)** / *hand lever for manual release* ***(optional)***
- Alimentazione freno / *brake supply*
  103Vdc standard - 63/71/80/90/100/112
  178Vdc standard - 132/160

Serie SMS / SMS Series **63/71/80/90/100/112/132/160**

- 2, 4, 6 poli / *poles*
- Δ/Y 230/400V/50Hz (≤112)
- Δ400/690V/50Hz (≥132)
- I.Cl.F - IP55 - IC411
- Carcassa in alluminio / *aluminum casing*
- Freno elettromagnetico di stazionamento o frenate lunghe / *electromagnetic stationary brake or long brakings*
- Alimentazione freno/*brake supply*
  103Vdc standard - 63/71/80/90/100/112
  178Vdc standard - 132/160

Serie SMA / SMA Series **63/71/80/90/100**

- 2, 4, 6 poli / *poles*
- Δ/Y 230/400V/50Hz (≤112)
- Δ400/690V/50Hz (≥132)
- I.Cl.F - IP55 - IC411
- Carcassa in alluminio / *aluminum casing*
- Freno elettromagnetico di stazionamento / *electromagnetic stationary brake*
- Leva di sblocco manuale **(opzionale)** / *hand lever for manual release* ***(optional)***
- Alimentazione freno/*brake supply*
  230/400Vac-50Hz

MOTORI AUTOFRENANTI

BRAKEMOTORS

SERIE SMK

SMK Series

MADE IN ITALY

DATI TECNICI
TECHNICAL DATA

Motori autofrenanti / *BrakeMotor*
Serie / *Series*

SMK
Freno c.c. / *d.c. Brake*
103Vdc standard - 63/71/80/90/100/112
178Vdc standard - 132/160
I.Cl.F - IP55 - IC411
Leva sblocco **(opzionale)** /
*hand release lever **(optional)***

2 poli / *poles*
3000min^{-1}

IE1 S3 70%
IE2 (<0,75 kW) S1
IE3 (≥0,75 kW) S1

Per versione B14 / For version B14	Per versione B3 / For version B3	Per versione B5 / For version B5	P_N [kW]	Motore / Motor		M_N [Nm]	I_N [A]	COS φ	η 100%	..Freno ..Brake	*Mf* [Nm]	W [kg]
* F106301824K7	F106301823K7	F106301825K7	**0,18**	**63 A**	**2**	0,6	0,50	0,75	69,0	**..K** 02	3	4,8
F106302524K7	F106302523K7	F106302525K7	**0,25**	**63 B**	**2**	0,9	0,64	0,78	72,0	**..K** 02	3	5,5
F106303724K7	F106303723K7	F106303725K7	**0,37**	**63 C**	**2**	1,3	0,9	0,80	73,0	**..K** 02	3	6,0
F107103724K7	F107103723K7	F107103725K7	**0,37**	**71 A**	**2**	1,3	0,9	0,80	73,5	**..K** 03	6	7,2
F107105524K7	F107105523K7	F107105525K7	**0,55**	**71 B**	**2**	1,9	1,3	0,82	75,5	**..K** 03	6	8,3
F107107524K7	F107107523K7	F107107525K7	**0,75**	**71 C**	**2**	2,6	1,7	0,84	76,2	**..K** 03	6	9,0
F108007524K7	F108007523K7	F108007525K7	**0,75**	**80 A**	**2**	2,6	1,7	0,85	76,5	**..K** 04	12	12
F108011024K7	F108011023K7	F108011025K7	**1,1**	**80 B**	**2**	3,8	2,4	0,85	77,0	**..K** 04	12	13
F108015024K7	F108015023K7	F108015025K7	**1,5**	**80 C**	**2**	5,1	3,3	0,85	78,2	**..K** 04	12	14
F109015024K7	F109015023K7	F109015025K7	**1,5**	**90 S**	**2**	5,1	3,2	0,85	78,5	**..K** 05	24	16
F109022024K7	F109022023K7	F109022025K7	**2,2**	**90 L**	**2**	7,5	4,6	0,86	81,0	**..K** 05	24	19
F110030024K7	F110030023K7	F110030025K7	**3**	**90 LB**	**2**	10,2	6,1	0,87	82,0	**..K** 05	24	22
F110030024K7	F110030023K7	F110030025K7	**3**	**100 LA**	**2**	10,2	6,0	0,88	82,6	**..K** 06	48	31
F110040024K7	F110040023K7	F110040025K7	**4**	**100 LB**	**2**	13,6	7,8	0,88	85,0	**..K** 06	48	34
F111240024K7	F111240023K7	F111240025K7	**4**	**112 M**	**2**	13,6	7,7	0,88	85,5	**..K** 07	90	37
F111255024K7	F111255023K7	F111255025K7	**5,5**	**112 MB**	**2**	18,8	10,5	0,88	85,6	**..K** 07	90	43
F113255024K1	F113255023K1	F113255025K1	**5,5**	**132 S**	**2**	18,8	10,5	0,88	85,7	**..K** 08	150	54
F113275024K1	F113275023K1	F113275025K1	**7,5**	**132 M**	**2**	25,6	14,1	0,88	87,0	**..K** 08	150	58
F113211024K1	F113211023K1	F113211025K1	**11**	**132 MC**	**2**	37,5	20,5	0,88	88,0	**..K** 08	150	62
F116011024K1	F116011023K1	F116011025K1	**11**	**160 M**	**2**	37,5	20,4	0,88	88,4	**..K** 09	230	102
F116015024K1	F116015023K1	F116015025K1	**15**	**160 L**	**2**	51,2	27,5	0,88	89,4	**..K** 09	230	113
F116018524K1	F116018523K1	F116018525K1	**18,5**	**160 LB**	**2**	63,1	33,3	0,89	99,0	**..K** 09	230	122

Tensioni differenti in opzione / *Different voltages in option*
* F1 = IE1
* F2 = IE2 (<0,75 kW) S1
* F3 = IE3 (≥0,75 kW) S1

Tutti i codici sono per alimentazione diretta / All codes are for direct supply

P_N [kW] = potenza nominale / *rated power*
n_N [min^{-1}] = velocità nominale / *rated speed*
M_N [Nm] = coppia nominale / *rated torque*
I_N [A] = corrente nominale / *rated current*
cosφ = fattore di potenza nominale / *rated power factor*

η% = rendimento al 100%, 75%, 50% del carico nominale /
100% *efficiency at 100%, 75%, 50% of the rated load*
75% 50%
M*f* [Nm] = momento frenante / *braking moment*
W [kg] = peso motore / *motor weight*

DATI TECNICI
TECHNICAL DATA

Motori autofrenanti / *BrakeMotor*
Serie / *Series*

SMK
Freno c.c. / *d.c. Brake*
103Vdc standard - 63/71/80/90/100/112
178Vdc standard - 132/160
I.Cl.F - IP55 - IC411
Leva sblocco **(opzionale)** /
*hand release lever **(optional)***

4 poli / *poles*
1500min^{-1}

IE1 S3 70%
IE2 (<0,75 kW) S1 S1
IE3 (≥0,75 kW) S1

Per versione B14 / For version B14	Per versione B3 / For version B3	Per versione B5 / For version B5	P_N [kW]	Motore / Motor		M_N [Nm]	I_N [A]	COS φ	η 100%	..Freno ..Brake	*Mf* [Nm]	W [kg]
* F101206344K7	F101206343K7	F101206345K7	**0,12**	**63 A**	**4**	0,8	0,46	0,63	60,0	**..K** 02	3	5,0
F106301844K7	F106301843K7	F106301845K7	**0,18**	**63 B**	**4**	1,2	0,62	0,66	64,0	**..K** 02	3	5,4
F107102544K7	F107102543K7	F107102545K7	**0,25**	**63 C**	**4**	1,7	0,8	0,68	67,0	**..K** 02	3	5,8
F107107544K7	F107107543K7	F107107545K7	**0,25**	**71 A**	**4**	1,7	0,8	0,68	67,0	**..K** 03	6	6,9
F107103744K7	F107103743K7	F107103745K7	**0,37**	**71 B**	**4**	2,5	1,1	0,72	69,5	**..K** 03	6	7,7
F107105544K7	F107105543K7	F107105545K7	**0,55**	**71 C**	**4**	3,8	1,5	0,73	73,5	**..K** 03	6	8,2
F109002244K7	F109002243K7	F109002245K7	**0,75**	**71 D**	**4**	5,1	2,2	0,73	73,0	**..K** 03	6	9,5
F108005544K7	F108005543K7	F108005545K7	**0,55**	**80 A**	**4**	3,8	1,5	0,73	73,5	**..K** 04	12	12
F108007544K7	F108007543K7	F108007545K7	**0,75**	**80 B**	**4**	5,1	1,9	0,75	75,5	**..K** 04	12	13
F108011044K7	F108011043K7	F108011045K7	**1,1**	**80 C**	**4**	7,5	2,7	0,77	77,9	**..K** 04	12	14
F109011044K7	F109011043K7	F109011045K7	**1,1**	**90 S**	**4**	7,5	2,6	0,78	78,5	**..K** 05	24	16
F109015044K7	F109015043K7	F109015045K7	**1,5**	**90 L**	**4**	10,2	3,5	0,79	79,0	**..K** 05	24	19
F109002244K7	F109002243K7	F109002245K7	**2,2**	**90 LC**	**4**	15,0	4,8	0,82	81,0	**..K** 05	24	22
F110022044K7	F110022043K7	F110022045K7	**2,2**	**100 LA**	**4**	14,6	4,8	0,82	81,0	**..K** 06	48	30
F110030044K7	F110030043K7	F110030045K7	**3**	**100 LB**	**4**	19,9	6,5	0,81	82,6	**..K** 06	48	35
F111240044K7	F111240043K7	F111240045K7	**4**	**112 M**	**4**	26,5	8,3	0,82	84,5	**..K** 07	90	40
F111255044K7	F111255043K7	F111255045K7	**5,5**	**112 MC**	**4**	36,5	11,0	0,84	85,7	**..K** 07	90	45
F113255044K1	F113255043K1	F113255045K1	**5,5**	**132 S**	**4**	36,5	11,0	0,84	85,7	**..K** 08	150	55
F113275044K1	F113275043K1	F113275045K1	**7,5**	**132 M**	**4**	49,7	14,8	0,84	87,0	**..K** 08	150	67
F113211044K1	F113211043K1	F113211045K1	**11**	**132 MC**	**4**	73,0	21,5	0,84	88,0	**..K** 08	150	77
F116011X44K1	F116011X43K1	F116011X45K1	**11**	**160 M**	**4**	73,0	21,4	0,84	88,4	**..K** 09	230	106
F116015X44K1	F116015X43K1	F116015X45K1	**15**	**160 L**	**4**	99,5	28,8	0,84	89,4	**..K** 09	230	120

Tensioni differenti in opzione / *Different voltages in option*
* F1 = IE1
* F2 = IE2 (<0,75 kW) S1
* F3 = IE3 (≥0,75 kW) S1

Tutti i codici sono per alimentazione diretta / All codes are for direct supply

P_N [kW] = potenza nominale / *rated power*
n_N [min^{-1}] = velocità nominale / *rated speed*
M_N [Nm] = coppia nominale / *rated torque*
I_N [A] = corrente nominale / *rated current*
cosφ = fattore di potenza nominale / *rated power factor*

η% = rendimento al 100%, 75%, 50% del carico nominale /
100% *efficiency at 100%, 75%, 50% of the rated load*
75% 50%
M*f* [Nm] = momento frenante / *braking moment*
W [kg] = peso motore / *motor weight*

DATI TECNICI
TECHNICAL DATA

Motori autofrenanti / *BrakeMotor*
Serie / *Series*

SMK
Freno c.c. / *d.c. Brake*
103Vdc standard - 63/71/80/90/100/112
178Vdc standard - 132/160
I.Cl.F - IP55 - IC411
Leva sblocco **(opzionale)** /
*hand release lever **(optional)***

6 poli / *poles*
1000min^{-1}

IE1 S3 70%
IE2 (<0,75 kW) S1
IE3 (≥0,75 kW) S1

Per versione B14 / For version B14	Per versione B3 / For version B3	Per versione B5 / For version B5	P_N [kW]	Motore / Motor		M_N [Nm]	I_N [A]	COS φ	η 100%	..Freno ..Brake	*Mf* [Nm]	W [kg]
* F107101864K7	F107101863K7	F107101865K7	**0,18**	**71 A**	**6**	1,9	0,7	0,61	59,0	**..K** 03	8	7,6
F107102564K7	F107102563K7	F107102565K7	**0,25**	**71 B**	**6**	2,7	0,9	0,62	63,0	**..K** 03	8	8,1
F108003764K7	F108003763K7	F108003765K7	**0,37**	**80 A**	**6**	3,9	1,3	0,62	68,0	**..K** 04	16	12
F108005564K7	F108005563K7	F108005565K7	**0,55**	**80 B**	**6**	5,8	1,7	0,64	71,0	**..K** 04	16	13
F109007564K7	F109007563K7	F109007565K7	**0,75**	**90 S**	**6**	7,9	2,2	0,68	73,0	**..K** 05	25	17
F109011064K7	F109011063K7	F109011065K7	**1,1**	**90 L**	**6**	11,5	3,0	0,72	73,5	**..K** 05	25	19
F110015064K7	F110015063K7	F110015065K7	**1,5**	**100 LA**	**6**	15,2	3,8	0,74	77,5	**..K** 06	38	30
F111222064K7	F111222063K7	F111222065K7	**2,2**	**112 M**	**6**	22,4	5,3	0,74	80,5	**..K** 07	60	37
F111230064K7	F111230063K7	F111230065K7	**3**	**112 MC**	**6**	30,5	7,0	0,75	82,0	**..K** 07	60	43
F113230064K1	F113230063K1	F113230065K1	**3**	**132 S**	**6**	29,8	6,9	0,76	83,0	**..K** 08	100	52
F113240064K1	F113240063K1	F113240065K1	**4**	**132 M**	**6**	39,8	8,9	0,77	84,0	**..K** 08	100	57
F113255064K1	F113255063K1	F113255065K1	**5,5**	**132 MB**	**6**	54,7	11,9	0,78	85,3	**..K** 08	100	68
F116075064K1	F116075063K1	F116075065K1	**7,5**	**160 M**	**6**	76,2	16,1	0,78	86,0	**..K** 09	170	102
F116011064K1	F116011063K1	F116011065K1	**11**	**160 L**	**6**	111,8	23,4	0,78	87,0	**..K** 09	170	119

Tensioni differenti in opzione / *Different voltages in option*
* F1 = IE1
* F2 = IE2 (<0,75 kW) S1
* F3 = IE3 (≥0,75 kW) S1

Tutti i codici sono per alimentazione diretta / All codes are for direct supply

P_N [kW] = potenza nominale / *rated power*
n_N [min^{-1}] = velocità nominale / *rated speed*
M_N [Nm] = coppia nominale / *rated torque*
I_N [A] = corrente nominale / *rated current*
cosφ = fattore di potenza nominale / *rated power factor*

η% = rendimento al 100%, 75%, 50% del carico nominale /
100% *efficiency at 100%, 75%, 50% of the rated load*
75% 50%
M*f* [Nm] = momento frenante / *braking moment*
W [kg] = peso motore / *motor weight*

ELECTRIC MOTORS CAST IRON CASING

Ampia gamma disponibile a magazzino.
Disponibilità e quantità ordinabile
sul nostro sito Diogene.

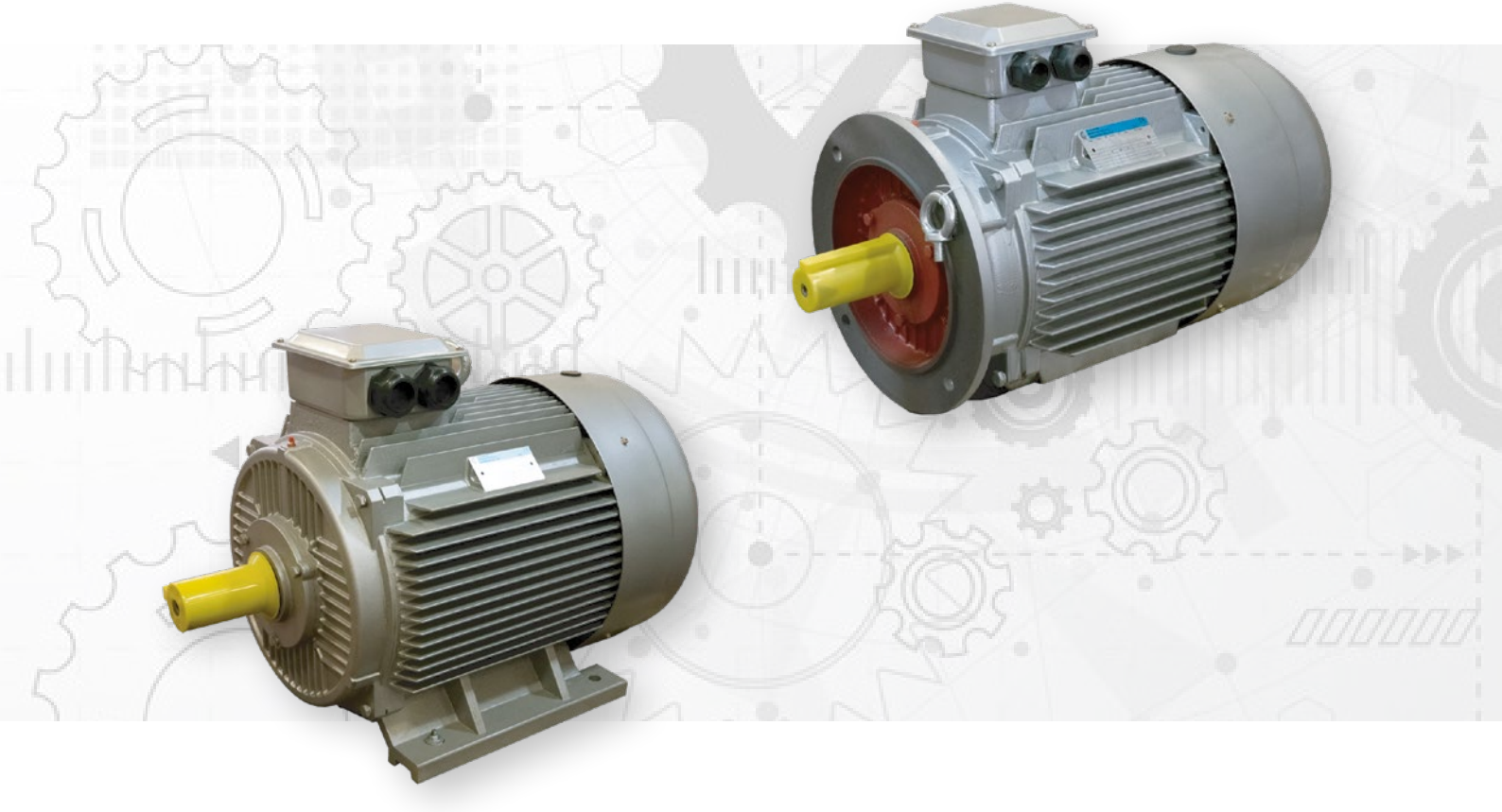

Size available

- 180 M / L
- 200
- 225 S / M
- 250
- 280 S / M
- 315 S / L / M
- 355

Sati Brain Power
Your global supplier

DATI TECNICI
TECHNICAL DATA

Serie SMK / *SMK series*

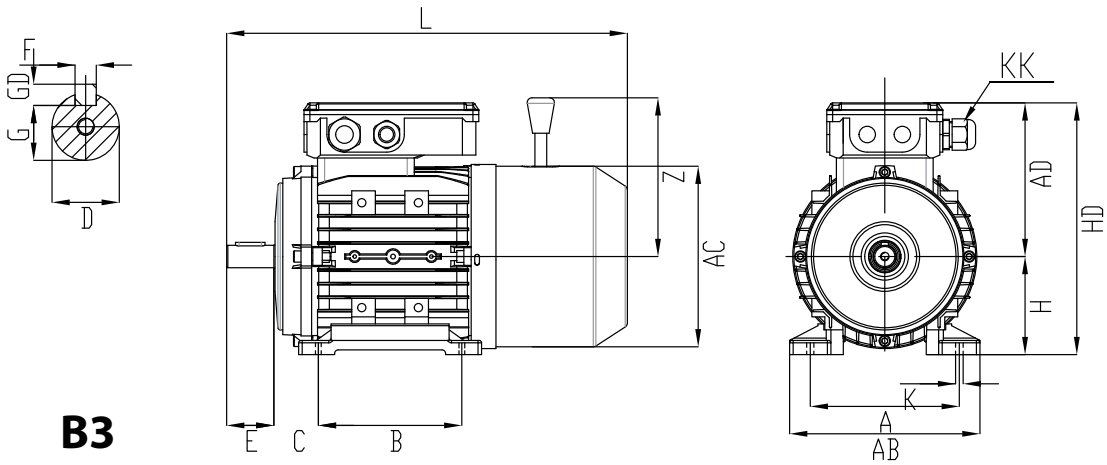

B3

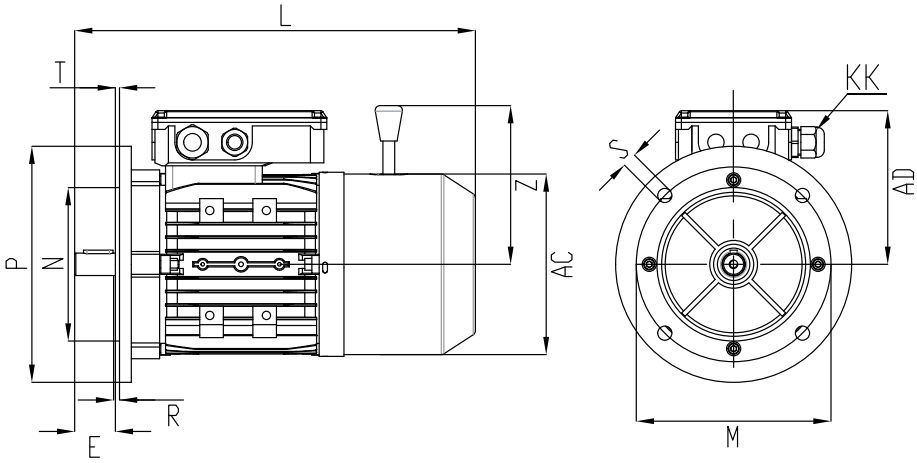

B5

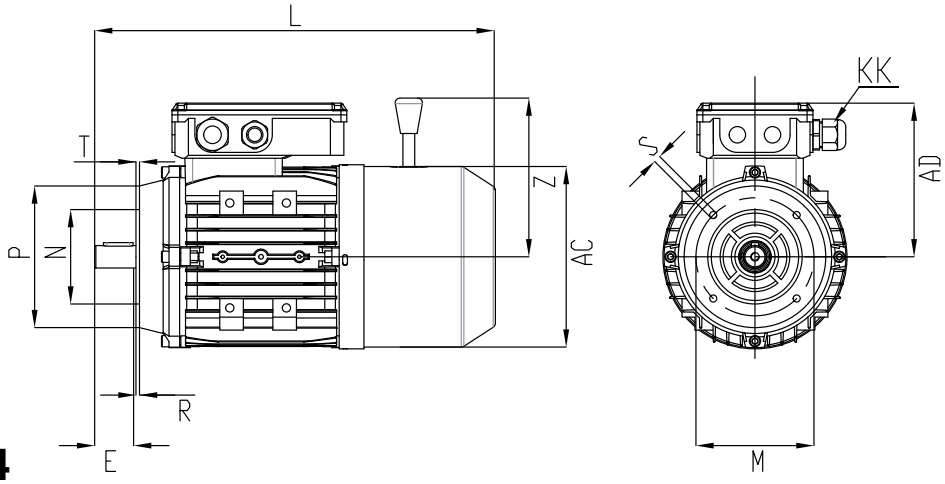

B14

DATI TECNICI
TECHNICAL DATA

Serie SMK / *SMK series*

Grandezza *Size*	Pressacavi *CableGlands*	IM B5					IM B14				
	KK	M	N	P	n x S	T	M	N	P	n x S	T
63	2x M16X1,5	115	95 j6	140	4x10	3	75	60 j6	90	4xM5	2,5
71	1x M20X1,5 1x M16X1,5	130	110 j6	160	4x10	3,5	85	70 j6	105	4xM6	2,5
80	1x M20X1,5 1x M16X1,5	165	130 j6	200	4x12	3,5	100	80 j6	120	4xM6	3
90S/L	1x M20X1,5 1x M16X1,5	165	130 j6	200	4x12	3,5	115	95 j6	140	4xM8	3
100	1x M20X1,5 1x M16X1,5	215	180 j6	250	4x14,5	4	130	110 j6	160	4xM8	3,5
112	1x M25X1,5 1x M16X1,5	215	180 j6	250	4x14,5	4	130	110 j6	160	4xM8	3,5
132S/M	1x M25X1,5 1x M16X1,5	265	230 j6	300	4x14,5	4	165	130 j6	200	4xM10	3,5
160M/L	1x M32X1,5 1x M16X1,5	300	250 h6	350	4x18,5	5,0	215	180 j6	250	4xM12	4

Grandezza *Size*	IM B3							Albero Shaft					Generale General			
	A	AB	K	B	C	H	HD	D	E	F	G	GD	AC	AD	L	
63	100	120	7	80	40	63	173	11 j6 M4	23	4	8,5	4	119	110	253	105
71	112	132	7	90	45	71	188	14 j6 M5	30	5	11	5	137	117	304	105
80	125	162	10	100	50	80	208	19 i6 M6	40	6	15,5	6	157	128	340	118
90S 90L	140	176	10	100 125	56	90	225	24 j6 M8	50	8	20	7	175	135	388	132
100	160	205	12	140	63	100	244	28 j6 M10	60	8	24	7	200	144	454	176
112 112MC	190	220	12	140	70	112	282	28 j6 M10	60	8	24	7	221	170	461 471	230
132S 132M 132MC	216	255	12	140 178	89	132	321	38 k6 M12	80	10	33	8	260	189	516 554 580	250
160M 160L	254	295	14,5	210 254	108	160	377	42 k6 M16	110	12	37	8	315	217	719	360

MOTORI ELETTRICI SATI

Carcassa in alluminio

Ampia gamma disponibile a magazzino.
Disponibilità e quantità ordinabile
sul nostro sito Diogene.

Motori elettrici

Electric motors

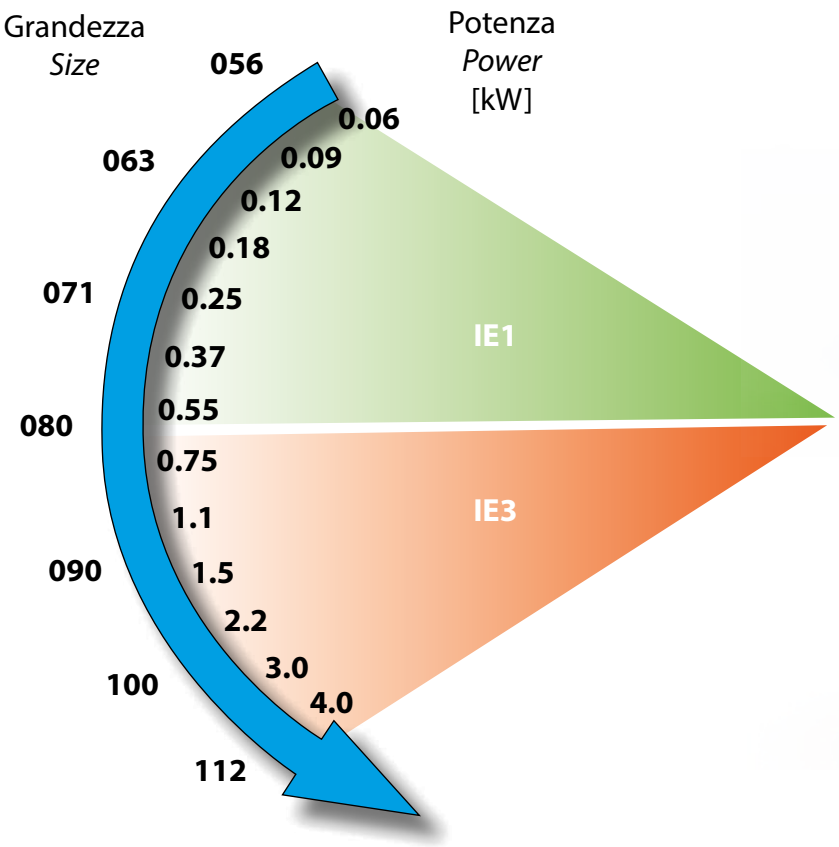

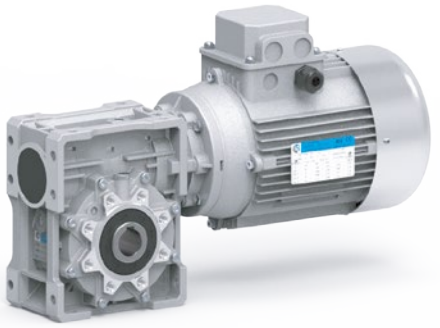

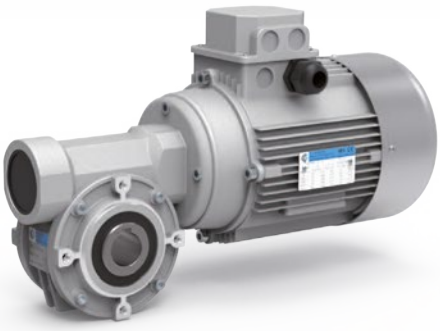

I motori rispettano la normativa IEC 60034-30:2008 in riferimento alle "Classi di rendimento dei motori asincroni trifase a gabbia ad una velocità (codice IE)".

Motors comply with IEC 60034-30:2008 regulation, with reference to "Efficiency classes of single speed, asynchronous three-phase cage motors (IE code)".

Sati Brain Power

Your global supplier

MOTORI AUTOFRENANTI

BRAKEMOTORS

SERIE SMS

SMS Series

MADE IN ITALY

DATI TECNICI
TECHNICAL DATA

Motori autofrenanti / *BrakeMotor*
Serie / *Series*

SMS
Freno c.c. / *d.c. Brake*
103Vdc standard - 63/71/80/90/100/112
178Vdc standard - 132/160
I.Cl.F - IP55 - IC411

2 poli / *poles*
3000min^{-1}

IE1 S3 70%
IE2 (<0,75 kW) S1
IE3 (≥0,75 kW) S1

	Per versione B14 For version B14	Per versione B3 For version B3	Per versione B5 For version B5	P_N [kW]	Motore Motor		M_N [Nm]	I_N [A]	COS φ	η 100%	..Freno ..Brake	*Mf* [Nm]	W [kg]
*	F106301824S7	F106301823S7	F106301825S7	**0,18**	**63 A**	**2**	0,6	0,50	0,75	69,0	**..S** 02	3	5,0
	F106302524S7	F106302523S7	F106302525S7	**0,25**	**63 B**	**2**	0,9	0,64	0,78	72,0	**..S** 02	3	5,7
	F106303724S7	F106303723S7	F106303725S7	**0,37**	**63 C**	**2**	1,3	0,9	0,80	73,0	**..S** 02	3	6,2
	F107103724S7	F107103723S7	F107103725S7	**0,37**	**71 A**	**2**	1,3	0,9	0,80	73,5	**..S** 03	4	7,2
	F107105524S7	F107105523S7	F107105525S7	**0,55**	**71 B**	**2**	1,9	1,3	0,82	75,5	**..S** 03	4	8,3
	F107107524S7	F107107523S7	F107107525S7	**0,75**	**71 C**	**2**	2,6	1,7	0,84	76,2	**..S** 03	4	9,0
	F108007524S7	F108007523S7	F108007525S7	**0,75**	**80 A**	**2**	2,6	1,7	0,85	76,5	**..S** 04	7	12
	F108011024S7	F108011023S7	F108011025S7	**1,1**	**80 B**	**2**	3,8	2,4	0,85	77,0	**..S** 04	7	13
	F108015024S7	F108015023S7	F108015025S7	**1,5**	**80 C**	**2**	5,1	3,3	0,85	78,2	**..S** 04	7	14
	F109015024S7	F109015023S7	F109015025S7	**1,5**	**90 S**	**2**	5,1	3,2	0,85	78,5	**..S** 05	11	15
	F109022024S7	F109022023S7	F109022025S7	**2,2**	**90 L**	**2**	7,5	4,6	0,86	81,0	**..S** 05	11	18
	F109030024S7	F109030023S7	F109030025S7	**3**	**90 LB**	**2**	10,2	6,1	0,87	82,0	**..S** 05	11	21
	F110030024S7	F110030023S7	F110030025S7	**3**	**100 LA**	**2**	10,2	6,0	0,88	82,6	**..S** 06	15	26
	F110040024S7	F110040023S7	F110040025S7	**4**	**100 LB**	**2**	13,6	7,8	0,88	85,0	**..S** 06	15	29
	F111240024S7	F111240023S7	F111240025S7	**4**	**112 M**	**2**	13,6	7,7	0,88	85,5	**..S** 07	15	32
	F111255024S7	F111255023S7	F111255025S7	**5,5**	**112 MB**	**2**	18,8	10,5	0,88	85,6	**..S** 07	15	38
	F113255024S1	F113255023S1	F113255025S1	**5,5**	**132 S**	**2**	18,8	10,5	0,88	85,7	**..S** 08	30	46
	F113275024S1	F113275023S1	F113275025S1	**7,5**	**132 M**	**2**	25,6	14,1	0,88	87,0	**..S** 08	30	50
	F113211024S1	F113211023S1	F113211025S1	**11**	**132 MC**	**2**	37,5	20,5	0,88	88,0	**..S** 08	30	54
	F116011024S1	F116011023S1	F116011025S1	**11**	**160 M**	**2**	37,5	20,4	0,88	88,4	**..S** 09	50	89
	F116015024S1	F116015023S1	F116015025S1	**15**	**160 L**	**2**	51,2	27,5	0,88	89,4	**..S** 09	50	100
	F116018524S1	F116018523S1	F116018525S1	**18,5**	**160 LB**	**2**	63,1	33,3	0,89	99,0	**..S** 09	50	109

Tensioni differenti in opzione / *Different voltages in option*
* F1 = IE1
* F2 = IE2 (<0,75 kW) S1
* F3 = IE3 (≥0,75 kW) S1

Tutti i codici sono per alimentazione diretta / All codes are for direct supply

P_N [kW] = potenza nominale / *rated power*
n_N [min^{-1}] = velocità nominale / *rated speed*
M_N [Nm] = coppia nominale / *rated torque*
I_N [A] = corrente nominale / *rated current*
cosφ = fattore di potenza nominale / *rated power factor*

η% = rendimento al 100%, 75%, 50% del carico nominale /
100% *efficiency at 100%, 75%, 50% of the rated load*
75% 50%
M*f* [Nm] = momento frenante / *braking moment*
W [kg] = peso motore / *motor weight*

DATI TECNICI
TECHNICAL DATA

Motori autofrenanti / *BrakeMotor*
Serie / *Series*

SMS
Freno c.c. / *d.c. Brake*
103Vdc standard - 63/71/80/90/100/112
178Vdc standard - 132/160
I.Cl.F - IP55 - IC411

4 poli / *poles*
1500min^{-1}

IE1 S3 70%
IE2 (<0,75 kW) S1
IE3 (≥0,75 kW) S1

	Per versione B14 / For version B14	Per versione B3 / For version B3	Per versione B5 / For version B5	P_N [kW]	Motore / Motor		M_N [Nm]	I_N [A]	COS φ	η 100%	..Freno / ..Brake	*Mf* [Nm]	W [kg]
*	F106301244S7	F106301243S7	F106301245S7	**0,12**	**63 A**	**4**	0,8	0,46	0,63	60,0	**..S** 02	3	5,2
	F106301844S7	F106301843S7	F106301845S7	**0,18**	**63 B**	**4**	1,2	0,62	0,66	64,0	**..S** 02	3	5,6
	F106302544S7	F106302543S7	F106302545S7	**0,25**	**63 C**	**4**	1,7	0,8	0,68	67,0	**..S** 02	3	6,0
	F107102544S7	F107102543S7	F107102545S7	**0,25**	**71 A**	**4**	1,7	0,8	0,68	67,0	**..S** 03	4	6,9
	F107103744S7	F107103743S7	F107103745S7	**0,37**	**71 B**	**4**	2,5	1,1	0,72	69,5	**..S** 03	4	7,7
	F107105544S7	F107105543S7	F107105545S7	**0,55**	**71 C**	**4**	3,8	1,5	0,73	73,5	**..S** 03	4	8,2
	F107107544S7	F107107543S7	F107107545S7	**0,75**	**71 D**	**4**	5,1	2,2	0,73	73,0	**..S** 03	4	9,5
	F108005544S7	F108005543S7	F108005545S7	**0,55**	**80 A**	**4**	3,8	1,5	0,73	73,5	**..S** 04	7	12
	F108007544S7	F108007543S7	F108007545S7	**0,75**	**80 B**	**4**	5,1	1,9	0,75	75,5	**..S** 04	7	13
	F108011044S7	F108011043S7	F108011045S7	**1,1**	**80 C**	**4**	7,5	2,7	0,77	77,9	**..S** 04	7	14
	F109011044S7	F109011043S7	F109011045S7	**1,1**	**90 S**	**4**	7,5	2,6	0,78	78,5	**..S** 05	11	15
	F109015044S7	F109015043S7	F109015045S7	**1,5**	**90 L**	**4**	10,2	3,5	0,79	79,0	**..S** 05	11	18
	F109022044S7	F109022043S7	F109022045S7	**2,2**	**90 LC**	**4**	15,0	4,8	0,82	81,0	**..S** 05	11	21
	F110022044S7	F110022043S7	F110022045S7	**2,2**	**100 LA**	**4**	14,6	4,8	0,82	81,0	**..S** 06	15	25
	F110030044S7	F110030043S7	F110030045S7	**3**	**100 LB**	**4**	19,9	6,5	0,81	82,6	**..S** 06	15	30
	F111240044S7	F111240043S7	F111240045S7	**4**	**112 M**	**4**	26,5	8,3	0,82	84,5	**..S** 07	15	35
	F111255044S7	F111255043S7	F111255045S7	**5,5**	**112 MC**	**4**	36,5	11,0	0,84	85,7	**..S** 07	15	40
	F113255044S1	F113255043S1	F113255045S1	**5,5**	**132 S**	**4**	36,5	11,0	0,84	85,7	**..S** 08	30	47
	F113275044S1	F113275043S1	F113275045S1	**7,5**	**132 M**	**4**	49,7	14,8	0,84	87,0	**..S** 08	30	59
	F113211044S1	F113211043S1	F113211045S1	**11**	**132 MC**	**4**	73,0	21,5	0,84	88,0	**..S** 08	30	69
	F116011X44S1	F116011X43S1	F116011X45S1	**11**	**160 M**	**4**	73,0	21,4	0,84	88,4	**..S** 09	50	93
	F116015X44S1	F116015X43S1	F116015X45S1	**15**	**160 L**	**4**	99,5	28,8	0,84	89,4	**..S** 09	50	107

Tensioni differenti in opzione / *Different voltages in option*
* F1 = IE1
* F2 = IE2 (<0,75 kW) S1
* F3 = IE3 (≥0,75 kW) S1

Tutti i codici sono per alimentazione diretta / All codes are for direct supply

P_N [kW] = potenza nominale / *rated power*
n_N [min^{-1}] = velocità nominale / *rated speed*
M_N [Nm] = coppia nominale / *rated torque*
I_N [A] = corrente nominale / *rated current*
cosφ = fattore di potenza nominale / *rated power factor*

η% = rendimento al 100%, 75%, 50% del carico nominale /
100% *efficiency at 100%, 75%, 50% of the rated load*
75% 50%
M*f* [Nm] = momento frenante / *braking moment*
W [kg] = peso motore / *motor weight*

DATI TECNICI
TECHNICAL DATA

Motori autofrenanti / *BrakeMotor*
Serie / *Series*

SMS
Freno c.c. / *d.c. Brake*
103Vdc standard - 63/71/80/90/100/112
178Vdc standard - 132/160
I.Cl.F - IP55 - IC411

6 poli / *poles*
1000min^{-1}

IE1 S3 70%
IE2 (<0,75 kW) S1
IE3 (≥0,75 kW) S1

Per versione B14 / For version B14	Per versione B3 / For version B3	Per versione B5 / For version B5	P_N [kW]	Motore / Motor		M_N [Nm]	I_N [A]	COS φ	η 100%	..Freno / ..Brake	*Mf* [Nm]	W [kg]
* F107101864S7	F107101863S7	F107101865S7	**0,18**	**71 A**	**6**	1,9	0,7	0,61	59,0	**..S** 03	4	7,6
F107102564S7	F107102563S7	F107102565S7	**0,25**	**71 B**	**6**	2,7	0,9	0,62	63,0	**..S** 03	4	8,1
F108003764S7	F108003763S7	F108003765S7	**0,37**	**80 A**	**6**	3,9	1,3	0,62	68,0	**..S** 04	7	12
F108005564S7	F108005563S7	F108005565S7	**0,55**	**80 B**	**6**	5,8	1,7	0,64	71,0	**..S** 04	7	13
F109007564S7	F109007563S7	F109007565S7	**0,75**	**90 S**	**6**	7,9	2,2	0,68	73,0	**..S** 05	11	16
F109011064S7	F109011063S7	F109011065S7	**1,1**	**90 L**	**6**	11,5	3,0	0,72	73,5	**..S** 05	11	18
F110015064S7	F110015063S7	F110015065S7	**1,5**	**100 LA**	**6**	15,2	3,8	0,74	77,5	**..S** 06	15	25
F111222064S7	F111222063S7	F111222065S7	**2,2**	**112 M**	**6**	22,4	5,3	0,74	80,5	**..S** 07	15	32
F111230064S7	F111230063S7	F111230065S7	**3**	**112 MC**	**6**	30,5	7,0	0,75	82,0	**..S** 07	15	38
F113230064S1	F113230063S1	F113230065S1	**3**	**132 S**	**6**	29,8	6,9	0,76	83,0	**..S** 08	30	44
F113240064S1	F113240063S1	F113240065S1	**4**	**132 M**	**6**	39,8	8,9	0,77	84,0	**..S** 08	30	49
F113255064S1	F113255063S1	F113255065S1	**5,5**	**132 MB**	**6**	54,7	11,9	0,78	85,3	**..S** 08	30	60
F116075064S1	F116075063S1	F116075065S1	**7,5**	**160 M**	**6**	76,2	16,1	0,78	86,0	**..S** 09	50	89
F116011064S1	F116011063S1	F116011065S1	**11**	**160 L**	**6**	111,8	23,4	0,78	87,0	**..S** 09	50	106

Tensioni differenti in opzione / *Different voltages in option*
* F1 = IE1
* F2 = IE2 (<0,75 kW) S1
* F3 = IE3 (≥0,75 kW) S1

Tutti i codici sono per alimentazione diretta / All codes are for direct supply

P_N [kW] = potenza nominale / *rated power*
n_N [min^{-1}] = velocità nominale / *rated speed*
M_N [Nm] = coppia nominale / *rated torque*
I_N [A] = corrente nominale / *rated current*
cosφ = fattore di potenza nominale / *rated power factor*

η% = rendimento al 100%, 75%, 50% del carico nominale /
100% *efficiency at 100%, 75%, 50% of the rated load*
75% 50%
Mf [Nm] = momento frenante / *braking moment*
W [kg] = peso motore / *motor weight*

RIDUTTORI A VITE SENZA FINE SATI

Serie SatiVTS

Series SatiVTS

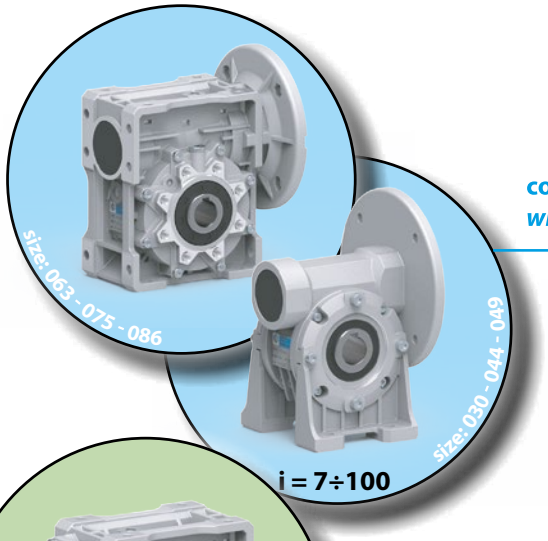

con flangia motore - VTS serie
with motor flange - VTS series

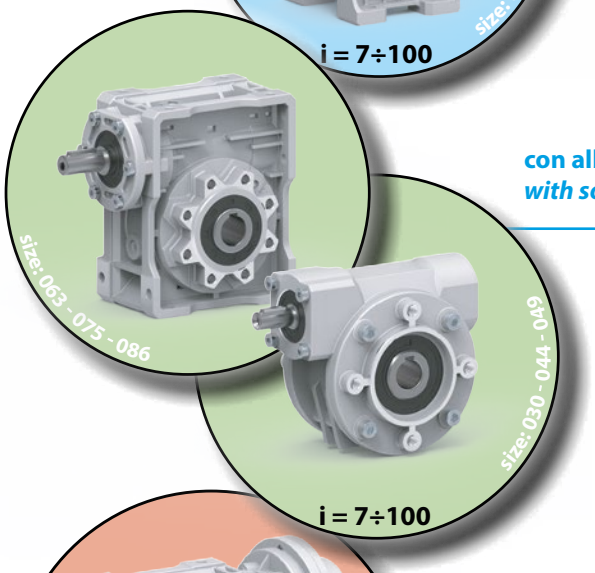

con albero sporgente - VES serie
with solid input shaft - VES series

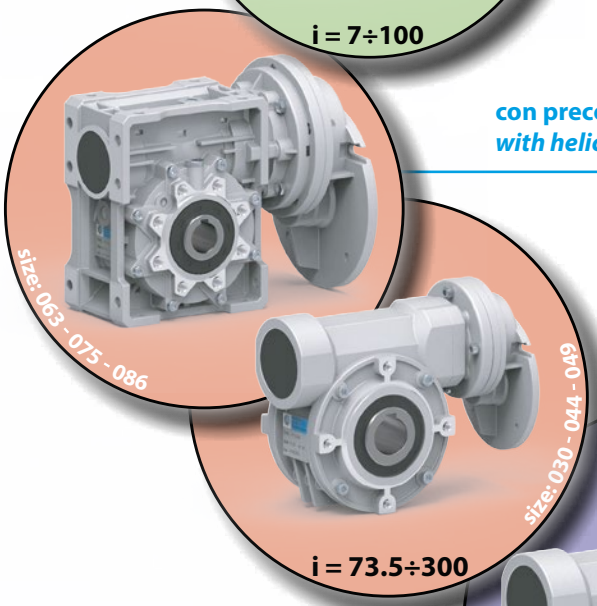

con precoppia - VRT serie
with helical worm units - VRT series

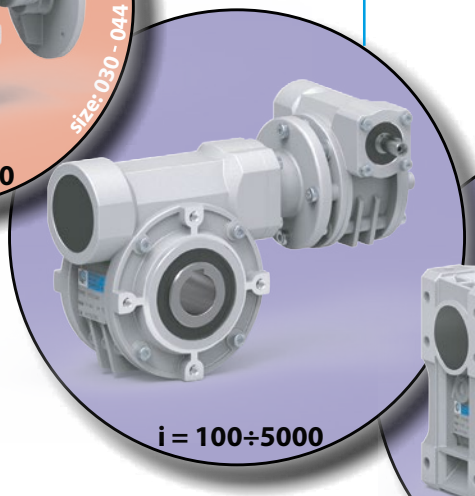

combinato con albero sporgente - VKE serie
combination unit with solid input shaft - VKE series

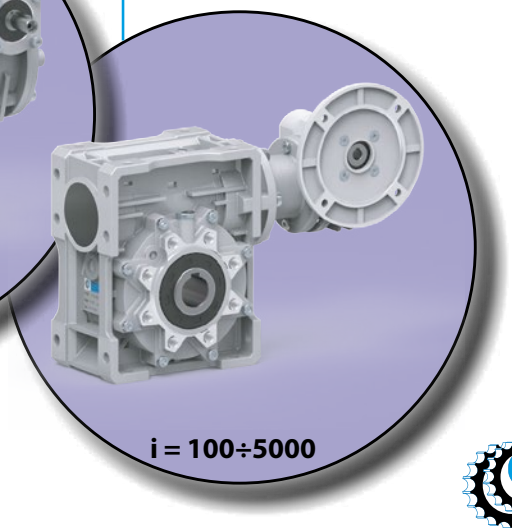

combinato con flangia motore - VKS serie
combination unit with motor flange - VKS series

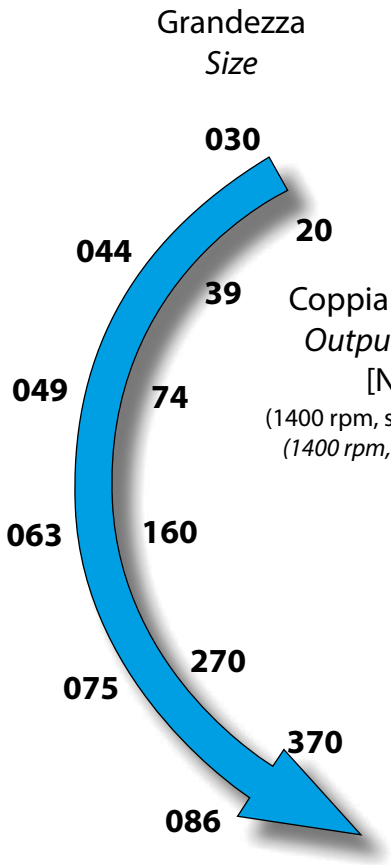

Ampia gamma disponibile a magazzino.
Disponibilità e quantità ordinabile sul nostro sito Diogene.

Sati Brain Power
Your global supplier

DATI TECNICI
TECHNICAL DATA

Serie SMS / *SMS series*

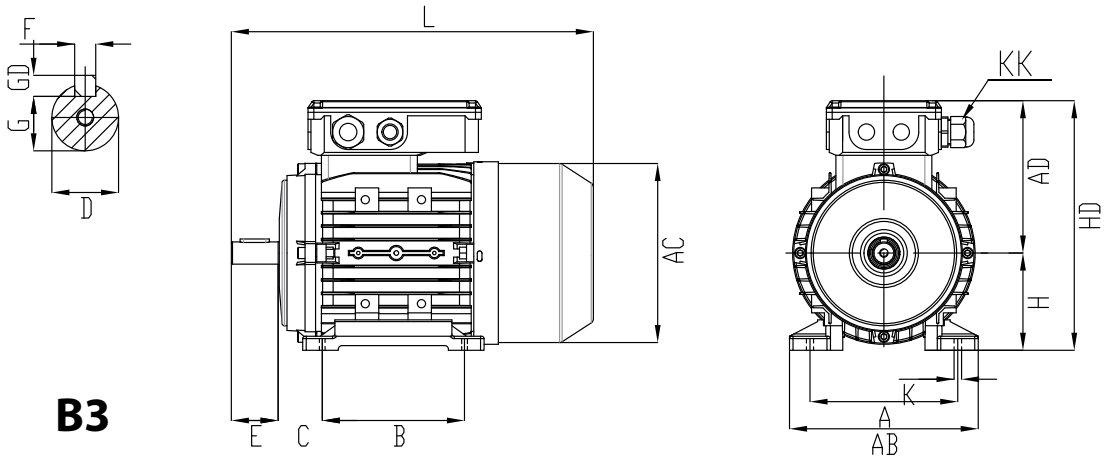

B3

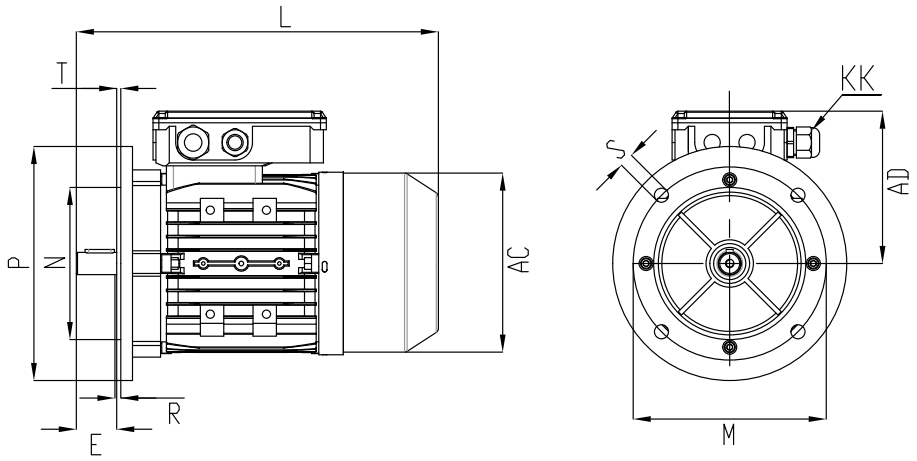

B5

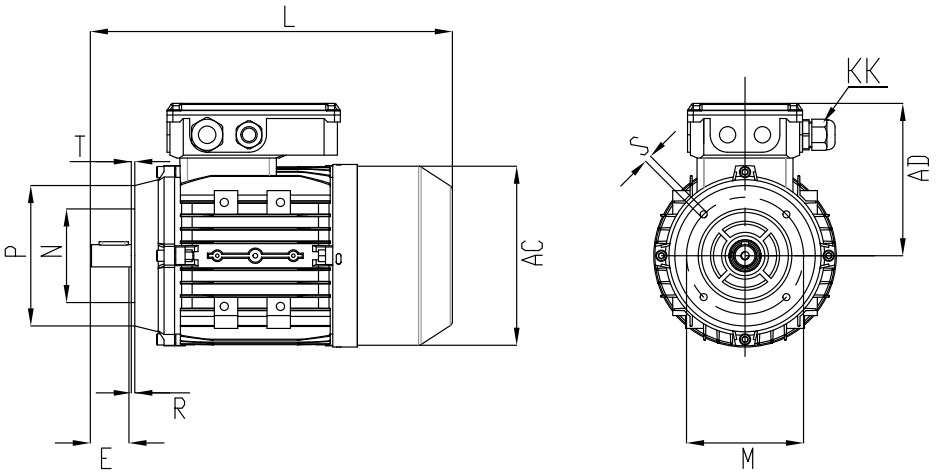

B14

DATI TECNICI
TECHNICAL DATA

Serie SMS / *SMS series*

Grandezza *Size*	Pressacavi *CableGlands*	IM B5					IM B14				
	KK	M	N	P	n x S	T	M	N	P	n x S	T
63	2x M16X1,5	115	95 j6	140	4x10	3	75	60 j6	90	4xM5	2,5
71	1x M20X1,5 1x M16X1,5	130	110 j6	160	4x10	3,5	85	70 j6	105	4xM6	2,5
80	1x M20X1,5 1x M16X1,5	165	130 j6	200	4x12	3,5	100	80 j6	120	4xM6	3
90S/L	1x M20X1,5 1x M16X1,5	165	130 j6	200	4x12	3,5	115	95 j6	140	4xM8	3
100	1x M20X1,5 1x M16X1,5	215	180 j6	250	4x14,5	4	130	110 j6	160	4xM8	3,5
112	1x M25X1,5 1x M16X1,5	215	180 j6	250	4x14,5	4	130	110 j6	160	4xM8	3,5
132S/M	1x M25X1,5 1x M16X1,5	265	230 j6	300	4x14,5	4	165	130 j6	200	4xM10	3,5
160M/L	1x M32X1,5 1x M16X1,5	300	250 h6	350	4x18,5	5,0	215	180 j6	250	4xM12	4

Grandezza *Size*	IM B3							Albero Shaft					Generale General		
	A	AB	K	B	C	H	HD	D	E	F	G	GD	AC	AD	L
63	100	120	7	80	40	63	173	11 j6 M4	23	4	8,5	4	119	110	253
71	112	132	7	90	45	71	188	14 j6 M5	30	5	11	5	137	117	270
80	125	162	10	100	50	80	208	19 i6 M6	40	6	15,5	6	157	128	313
90S 90L	140	176	10	100 125	56	90	225	24 j6 M8	50	8	20	7	175	135	353
100	160	205	12	140	63	100	244	28 j6 M10	60	8	24	7	200	144	395
112 112MC	190	220	12	140	70	112	282	28 j6 M10	60	8	24	7	221	170	399 409
132S 132M 132MC	216	255	12	140 178	89	132	321	38 k6 M12	80	10	33	8	260	189	452 490 516
160M 160L	254	295	14,5	210 254	108	160	377	42 k6 M16	110	12	37	8	315	217	637

MOTORI E RIDUTTORI SATI
MOTORS AND GEARBOXES SATI

Ampia gamma disponibile a magazzino.
Disponibilità e quantità ordinabile
sul nostro sito Diogene.

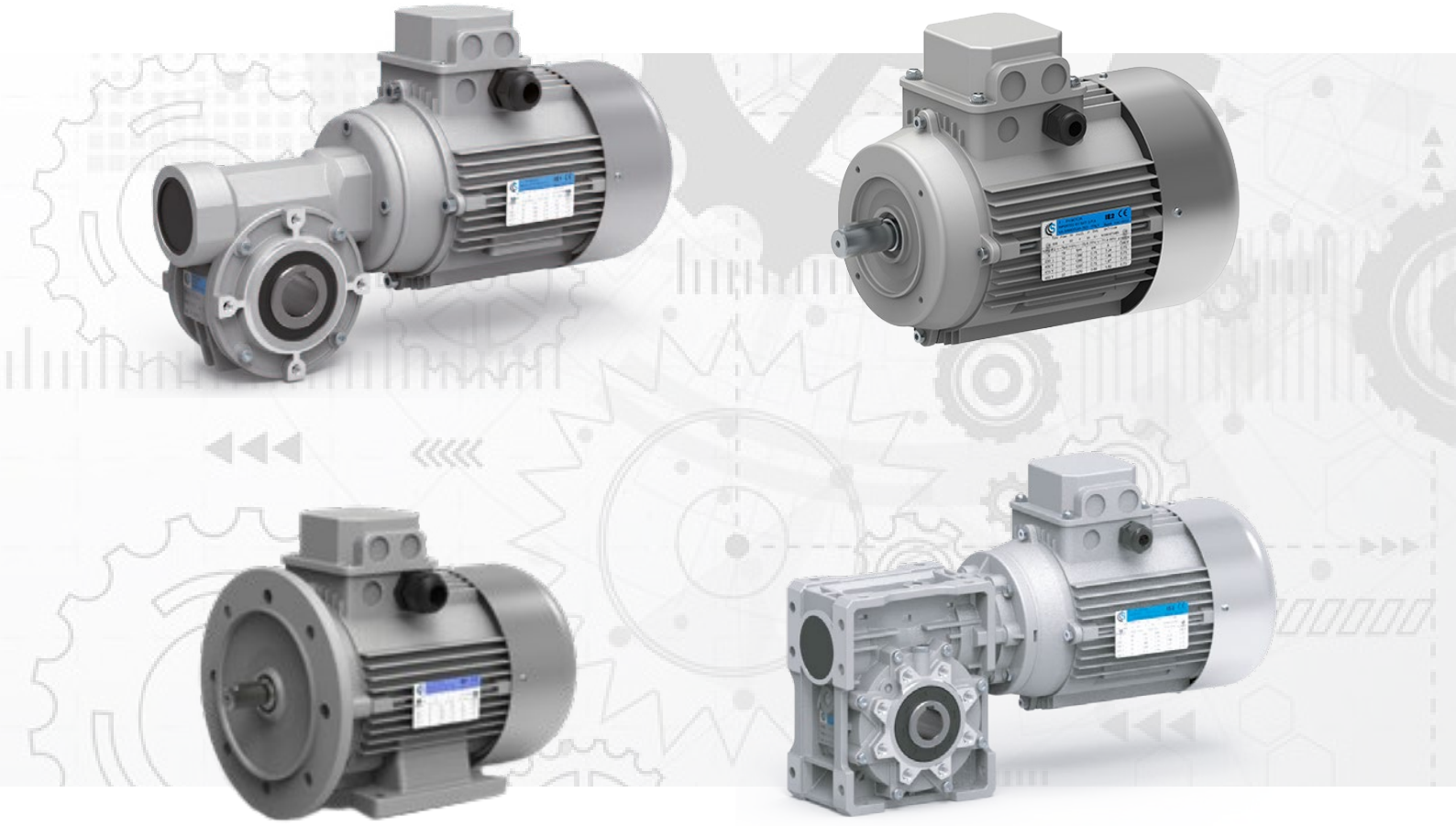

Size available IE1-IE3

56 | 63 | 71 | 80

90 | 100 | 112

132 | 160

Sati Brain Power

Your global supplier

MOTORI AUTOFRENANTI

BRAKEMOTORS

SERIE SMA

SMA Series

MADE IN ITALY

DATI TECNICI
TECHNICAL DATA

Motori autofrenanti / *BrakeMotor*
Serie / *Series*

SMA
Freno c.a. / *a.c. Brake*
230/400V 50Hz
I.Cl.F - IP55 - IC411
Leva sblocco **(opzionale)** /
*hand release lever **(optional)***

2 poli / *poles*
3000min^{-1}

IE1 S3 70%
IE2 (<0,75 kW) S1
IE3 (≥0,75 kW) S1

Per versione B14 / For version B14	Per versione B3 / For version B3	Per versione B5 / For version B5	P_N [kW]	Motore / Motor		M_N [Nm]	I_N [A]	COS φ	η 100%	..Freno / ..Brake	*Mf* [Nm]	W [kg]
* F106301824A3	F106301823A3	F106301825A3	**0,18**	**63 A**	**2**	0,6	0,50	0,75	69,0	**..A** 02	3	6,0
F106302524A3	F106302523A3	F106302525A3	**0,25**	**63 B**	**2**	0,9	0,64	0,78	72,0	**..A** 02	3	6,7
F106303724A3	F106303723A3	F106303725A3	**0,37**	**63 C**	**2**	1,3	0,9	0,80	73,0	**..A** 02	3	7,2
F107103724A3	F107103723A3	F107103725A3	**0,37**	**71 A**	**2**	1,3	0,9	0,80	73,5	**..A** 03	6	8,7
F107105524A3	F107105523A3	F107105525A3	**0,55**	**71 B**	**2**	1,9	1,3	0,82	75,5	**..A** 03	6	9,8
F107107524A3	F107107523A3	F107107525A3	**0,75**	**71 C**	**2**	2,6	1,7	0,84	76,2	**..A** 03	6	10,5
F108007524A3	F108007523A3	F108007525A3	**0,75**	**80 A**	**2**	2,6	1,7	0,85	76,5	**..A** 04	12	14
F108011024A3	F108011023A3	F108011025A3	**1,1**	**80 B**	**2**	3,8	2,4	0,85	77,0	**..A** 04	12	15
F108015024A3	F108015023A3	F108015025A3	**1,5**	**80 C**	**2**	5,1	3,3	0,85	78,2	**..A** 04	12	16
F109015024A3	F109015023A3	F109015025A3	**1,5**	**90 S**	**2**	5,1	3,2	0,85	78,5	**..A** 05	24	19
F109022024A3	F109022023A3	F109022025A3	**2,2**	**90 L**	**2**	7,5	4,6	0,86	81,0	**..A** 05	24	22
F109030024A3	F109030023A3	F109030025A3	**3**	**90 LB**	**2**	10,2	6,1	0,87	82,0	**..A** 05	24	25
F110030024A3	F110030023A3	F110030025A3	**3**	**100 LA**	**2**	10,2	6,0	0,88	82,6	**..A** 06	48	35
F110040024A3	F110040023A3	F110040025A3	**4**	**100 LB**	**2**	13,6	7,8	0,88	85,0	**..A** 06	48	38

Tensioni differenti in opzione / *Different voltages in option*
* F1 = IE1
* F2 = IE2 (<0,75 kW) S1
* F3 = IE3 (≥0,75 kW) S1

Tutti i codici sono per alimentazione diretta / All codes are for direct supply

P_N [kW] = potenza nominale / *rated power*
n_N [min^{-1}] = velocità nominale / *rated speed*
M_N [Nm] = coppia nominale / *rated torque*
I_N [A] = corrente nominale / *rated current*
cosφ = fattore di potenza nominale / *rated power factor*

η% = rendimento al 100%, 75%, 50% del carico nominale /
100% *efficiency at 100%, 75%, 50% of the rated load*
75% 50%
M*f* [Nm] = momento frenante / *braking moment*
W [kg] = peso motore / *motor weight*

DATI TECNICI
TECHNICAL DATA

Motori autofrenanti / *BrakeMotor*
Serie / *Series*

SMA
Freno c.a. / *a.c. Brake*
230/400V 50Hz
I.Cl.F - IP55 - IC411
Leva sblocco **(opzionale)** /
*hand release lever **(optional)***

4 poli / *poles*
1500min^{-1}

IE1 S3 70%
IE2 (<0,75 kW) S1
IE3 (≥0,75 kW) S1

Per versione B14 / For version B14	Per versione B3 / For version B3	Per versione B5 / For version B5	P_N [kW]	Motore / Motor		M_N [Nm]	I_N [A]	COS φ	η 100%	..Freno ..Brake	*Mf* [Nm]	W [kg]
* F106301244A3	F106301243A3	F106301245A3	**0,12**	**63 A**	**4**	0,8	0,46	0,63	60,0	**..A** 02	3	6,2
F106301844A3	F106301843A3	F106301845A3	**0,18**	**63 B**	**4**	1,2	0,62	0,66	64,0	**..A** 02	3	6,6
F106302544A3	F106302543A3	F106302545A3	**0,25**	**63 C**	**4**	1,7	0,8	0,68	67,0	**..A** 02	3	7,0
F107102544A3	F107102543A3	F107102545A3	**0,25**	**71 A**	**4**	1,7	0,8	0,68	67,0	**..A** 03	6	8,4
F107103744A3	F107103743A3	F107103745A3	**0,37**	**71 B**	**4**	2,5	1,1	0,72	69,5	**..A** 03	6	9,2
F107105544A3	F107105543A3	F107105545A3	**0,55**	**71 C**	**4**	3,8	1,5	0,73	73,5	**..A** 03	6	9,7
F107107544A3	F107107543A3	F107107545A3	**0,75**	**71 D**	**4**	5,1	2,2	0,73	73,0	**..A** 03	6	11,0
F108005544A3	F108005543A3	F108005545A3	**0,55**	**80 A**	**4**	3,8	1,5	0,73	73,5	**..A** 04	12	14
F108007544A3	F108007543A3	F108007545A3	**0,75**	**80 B**	**4**	5,1	1,9	0,75	75,5	**..A** 04	12	16
F108011044A3	F108011043A3	F108011045A3	**1,1**	**80 C**	**4**	7,5	2,7	0,77	77,9	**..A** 04	12	17
F109011044A3	F109011043A3	F109011045A3	**1,1**	**90 S**	**4**	7,5	2,6	0,78	78,5	**..A** 05	24	19
F109015044A3	F109015043A3	F109015045A3	**1,5**	**90 L**	**4**	10,2	3,5	0,79	79,0	**..A** 05	24	22
F109022044A3	F109022043A3	F109022045A3	**2,2**	**90 LC**	**4**	15,0	4,8	0,82	81,0	**..A** 05	24	25
F110022044A3	F110022043A3	F110022045A3	**2,2**	**100 LA**	**4**	14,6	4,8	0,82	81,0	**..A** 06	48	34
F110030044A3	F110030043A3	F110030045A3	**3**	**100 LB**	**4**	19,9	6,5	0,81	82,6	**..A** 05	48	39

Tensioni differenti in opzione / *Different voltages in option*
* F1 = IE1
* F2 = IE2 (<0,75 kW) S1
* F3 = IE3 (≥0,75 kW) S1

Tutti i codici sono per alimentazione diretta / All codes are for direct supply

P_N [kW] = potenza nominale / *rated power*
n_N [min^{-1}] = velocità nominale / *rated speed*
M_N [Nm] = coppia nominale / *rated torque*
I_N [A] = corrente nominale / *rated current*
cosφ = fattore di potenza nominale / *rated power factor*

η% = rendimento al 100%, 75%, 50% del carico nominale /
100% *efficiency at 100%, 75%, 50% of the rated load*
75% 50%
Mf [Nm] = momento frenante / *braking moment*
W [kg] = peso motore / *motor weight*

DATI TECNICI
TECHNICAL DATA

Motori autofrenanti / *BrakeMotor*
Serie / *Series*

SMA
Freno c.a. / *a.c. Brake*
230/400V 50Hz
I.Cl.F - IP55 - IC411
Leva sblocco **(opzionale)** /
*hand release lever **(optional)***

6 poli / *poles*
1000min^{-1}

IE1 S3 70%
IE2 (<0,75 kW) S1
IE3 (≥0,75 kW) S1

Per versione B14 For version B14	Per versione B3 For version B3	Per versione B5 For version B5	P_N [kW]	Motore Motor		M_N [Nm]	I_N [A]	COS φ	η 100%	..Freno ..Brake	*Mf* [Nm]	W [kg]
* F107101864A3	F107101863A3	F107101865A3	**0,18**	**71 A**	**6**	1,9	0,7	0,61	59,0	**..A** 03	8	9,1
F107102564A3	F107102563A3	F107102565A3	**0,25**	**71 B**	**6**	2,7	0,9	0,62	63,0	**..A** 03	8	9,6
F108003764A3	F108003763A3	F108003765A3	**0,37**	**80 A**	**6**	3,9	1,3	0,62	68,0	**..A** 04	16	14
F108005564A3	F108005563A3	F108005565A3	**0,55**	**80 B**	**6**	5,8	1,7	0,64	71,0	**..A** 04	16	15
F109007564A3	F109007563A3	F109007565A3	**0,75**	**90 S**	**6**	7,9	2,2	0,68	73,0	**..A** 05	25	20
F109011064A3	F109011063A3	F109011065A3	**1,1**	**90 L**	**6**	11,5	3,0	0,72	73,5	**..A** 05	25	22
F110015064A3	F110015063A3	F110015065A3	**1,5**	**100 LA**	**6**	15,2	3,8	0,74	77,5	**..A** 06	38	34

Tensioni differenti in opzione / *Different voltages in option*
* F1 = IE1
* F2 = IE2 (<0,75 kW) S1
* F3 = IE3 (≥0,75 kW) S1

Tutti i codici sono per alimentazione diretta / All codes are for direct supply

P_N [kW] = potenza nominale / *rated power*
n_N [min^{-1}] = velocità nominale / *rated speed*
M_N [Nm] = coppia nominale / *rated torque*
I_N [A] = corrente nominale / *rated current*
cosφ = fattore di potenza nominale / *rated power factor*

η% = rendimento al 100%, 75%, 50% del carico nominale /
100% *efficiency at 100%, 75%, 50% of the rated load*
75% 50%
M*f* [Nm] = momento frenante / *braking moment*
W [kg] = peso motore / *motor weight*

RIDUTTORI A VITE SENZA FINE SATI

Serie SatiVP

Series SatiVP

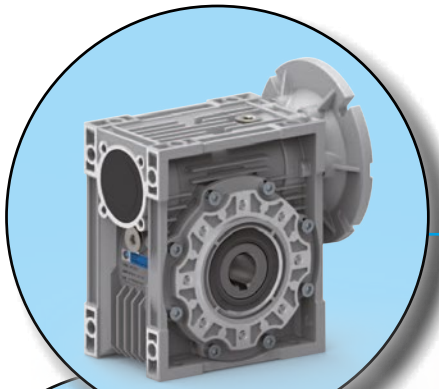

i = 5÷100

con flangia motore - VP serie
with motor flange - VP series

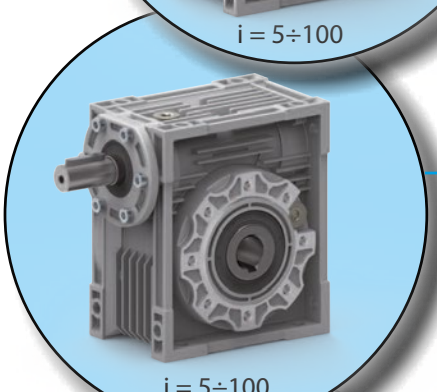

i = 5÷100

albero sporgente - VI serie
solid input shaft - VI series

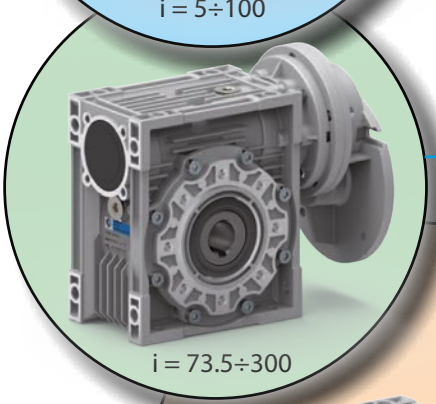

i = 73.5÷300

con precoppia - VR serie
(solo versione flangiata)
helical worm units - VR series
(only for motor flange version)

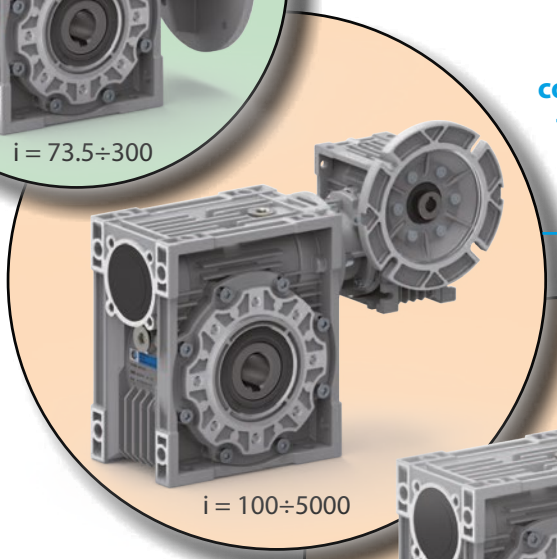

i = 100÷5000

combinato con flangia motore - VC serie
combination unit with motor flange - VC series

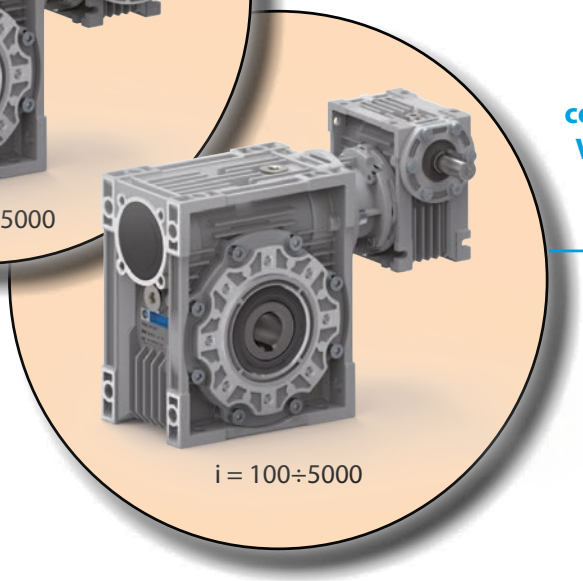

i = 100÷5000

combinato con albero sporgente VS serie
combination with solid input shaft VS series

Grandezza
Size

025
030
040
050
063
075
090
110
130
150

Coppia in uscita
Output torque
[Nm]
(1400 rpm, singolo stadio)
(1400 rpm, single stage)

14
21
45
84
160
230
410
725
1050
1550

Ampia gamma disponibile a magazzino.
Disponibilità e quantità ordinabile sul nostro sito Diogene.

Sati Brain Power
Your global supplier

DATI TECNICI
TECHNICAL DATA

Serie SMA / *SMA series*

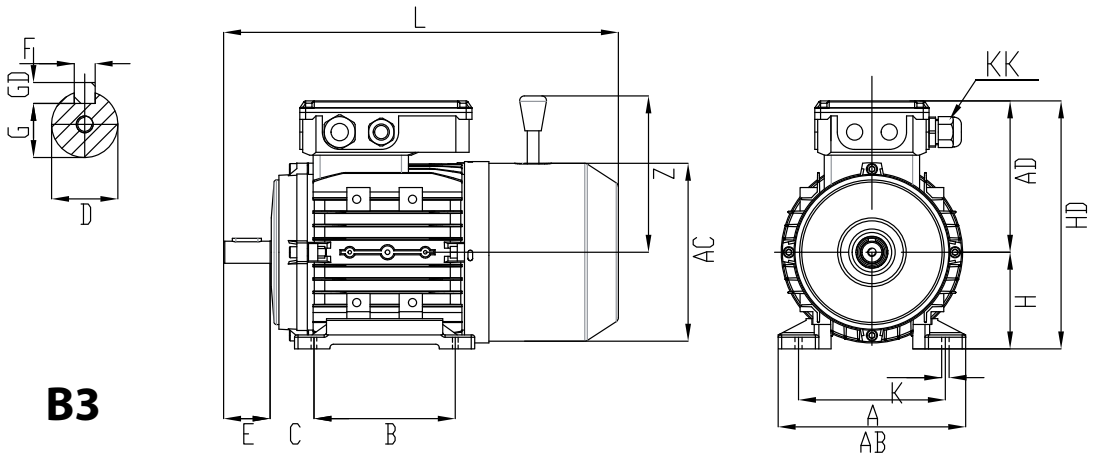

B3

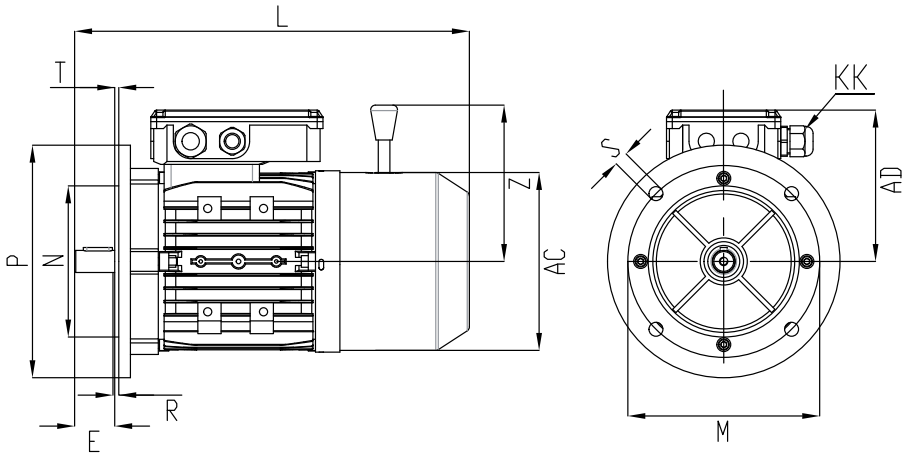

B5

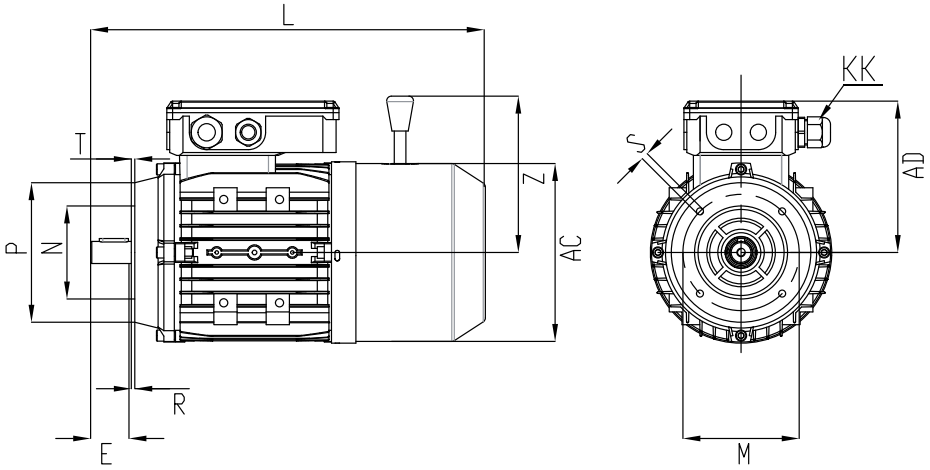

B14

DATI TECNICI
TECHNICAL DATA

Serie SMA / *SMA series*

Grandezza *Size*	Pressacavi *CableGlands*	IM B5					IM B14				
	KK	M	N	P	n x S	T	M	N	P	n x S	T
63	2x M16X1,5	115	95 j6	140	4x10	3	75	60 j6	90	4xM5	2,5
71	1x M20X1,5 1x M16X1,5	130	110 j6	160	4x10	3,5	85	70 j6	105	4xM6	2,5
80	1x M20X1,5 1x M16X1,5	165	130 j6	200	4x12	3,5	100	80 j6	120	4xM6	3
90S/L	1x M20X1,5 1x M16X1,5	165	130 j6	200	4x12	3,5	115	95 j6	140	4xM8	3
100	1x M20X1,5 1x M16X1,5	215	180 j6	250	4x14,5	4	130	110 j6	160	4xM8	3,5

Grandezza *Size*	IM B3							Albero Shaft					Generale General			
	A	AB	K	B	C	H	HD	D	E	F	G	GD	AC	AD	L	
63	100	120	7	80	40	63	173	11 j6 M4	23	4	8,5	4	119	110	253	105
71	112	132	7	90	45	71	188	14 j6 M5	30	5	11	5	137	117	304	105
80	125	162	10	100	50	80	208	19 i6 M6	40	6	15,5	6	157	128	340	118
90S 90L	140	176	10	100 125	56	90	225	24 j6 M8	50	8	20	7	175	135	388	132
100	160	205	12	140	63	100	244	28 j6 M10	60	8	24	7	200	144	454	176

ELECTRIC MOTORS CAST IRON CASING

Ampia gamma disponibile a magazzino.
Disponibilità e quantità ordinabile
sul nostro sito Diogene.

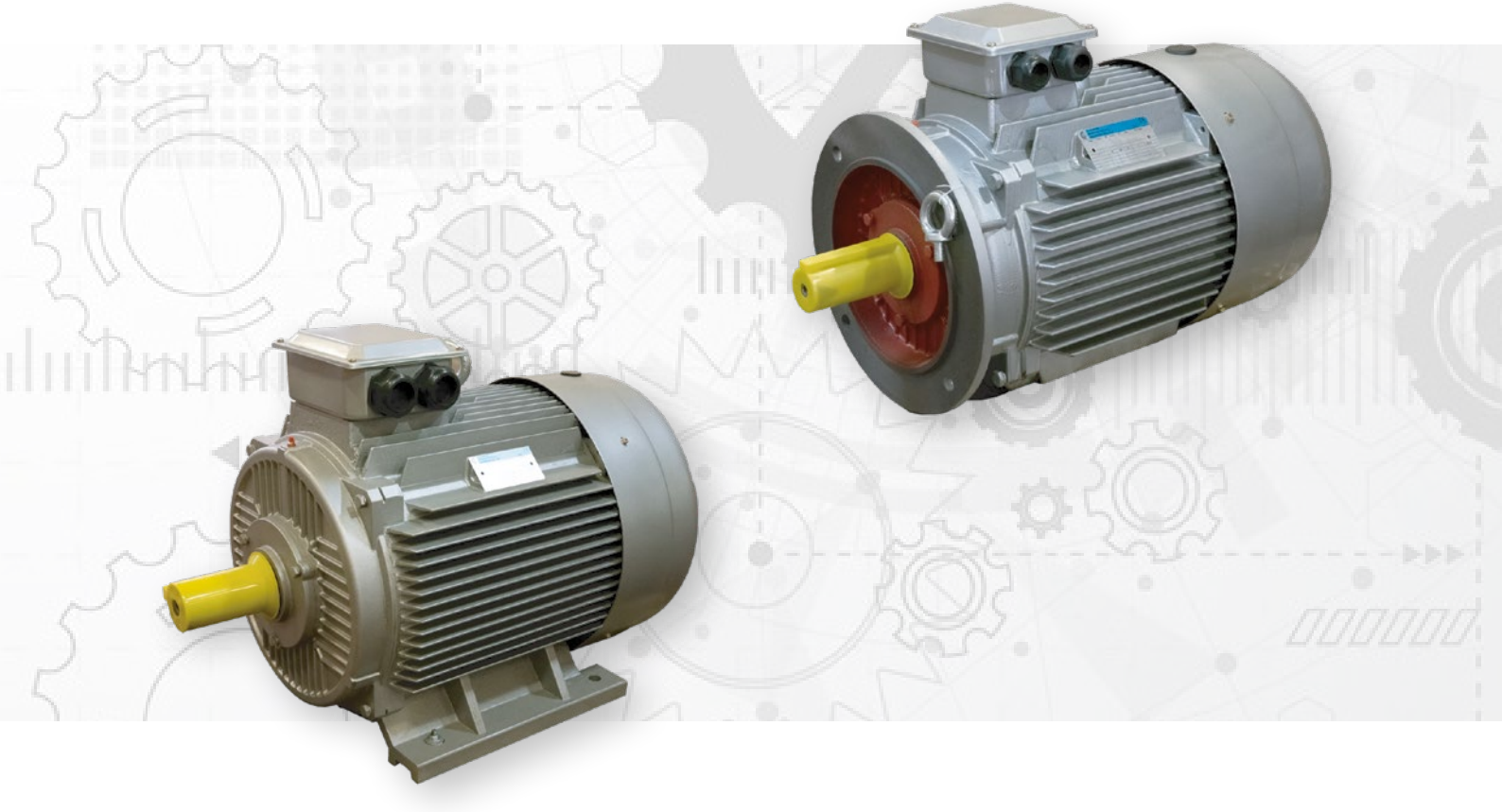

Size available

- 180 M / L
- 200
- 225 S / M
- 250
- 280 S / M
- 315 S / L / M
- 355

Sati Brain Power
Your global supplier

MOTORI MONOFASE

SINGLE-PHASE MOTORS

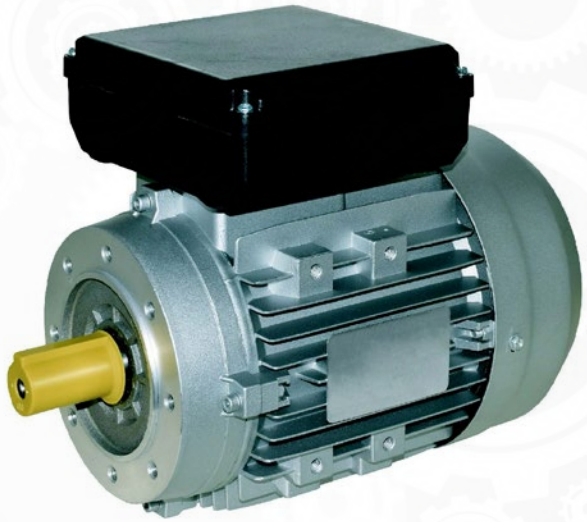

SERIE SMM

SMM Series

DATI TECNICI
TECHNICAL DATA

Serie SMM / Series SMM
230V-50Hz
I.Cl.F - IP55 - IC411
Servizio / duty S1
Carcassa in alluminio / *aluminum casing*
Condensatore di marcia / *running capacitor*

2 poli / *poles*
3000min^{-1}

P_N [kW]	Motore Motor			n_N [min^{-1}]	M_N [Nm]	I_N [A]	COS φ	η 100%	W [kg]
0,18	MM	63 A	2	2600	0,7	1,40	0,98	56,9	4,5
0,25	MM	63 B	2	2600	0,9	1,85	0,98	60,0	5,0
0,37	MM	71 A	2	2650	1,3	2,6	0,98	62,7	6,8
0,55	MM	71 B	2	2700	1,9	3,5	0,98	65,9	7,5
0,75	MM	80 A	2	2700	2,7	4,9	0,98	67,8	10
1,1	MM	80 B	2	2700	3,9	6,8	0,98	71,6	11
1,5	MM	90 S	2	2800	5,1	8,7	0,99	75,4	15
2,2	MM	90 L	2	2800	7,5	13,1	0,99	77,1	18
3	MM	100 LA	2	2850	10,1	17,6	0,99	77,9	25

4 poli / *poles*
1500min^{-1}

P_N [kW]	Motore Motor			n_N [min^{-1}]	M_N [Nm]	I_N [A]	COS φ	η 100%	W [kg]
0,12	MM	63 A	4	1300	0,9	1,1	0,98	51,8	4,4
0,18	MM	63 B	4	1300	1,3	1,6	0,98	55,0	4,8
0,25	MM	71 A	4	1320	1,8	2,0	0,98	56,6	6,2
0,37	MM	71 B	4	1320	2,7	3,0	0,98	58,9	6,7
0,55	MM	80 A	4	1350	3,9	3,7	0,98	64,2	11
0,75	MM	80 B	4	1350	5,3	5,1	0,99	65,1	12
1,1	MM	90 S	4	1350	7,8	7,0	0,99	68,5	15
1,5	MM	90 L	4	1350	10,6	9,2	0,99	71,3	18
2,2	MM	100 LA	4	1400	15,0	13,0	0,99	75,1	26

Doppio condensatore per alta coppia di spunto a richiesta / *Double capacitor for high starting torque on request*

P_N [kW] = potenza nominale / *rated power*
n_N [min^{-1}] = velocità nominale / *rated speed*
M_N [Nm] = coppia nominale / *rated torque*
I_N [A] = corrente nominale / *rated current*
cosφ = fattore di potenza nominale / *rated power factor*

η% 100% 75% 50% = rendimento al 100%, 75%, 50% del carico nominale / *efficiency at 100%, 75%, 50% of the rated load*
Mf [Nm] = momento frenante / *braking moment*
W [kg] = peso motore / *motor weight*

PRODUZIONE COMPONENTI MECCANICI A DISEGNO: SATI TAILORED

Sati
Brain Power
Your global supplier

DATI TECNICI
TECHNICAL DATA

Serie SMM / *SMM series*

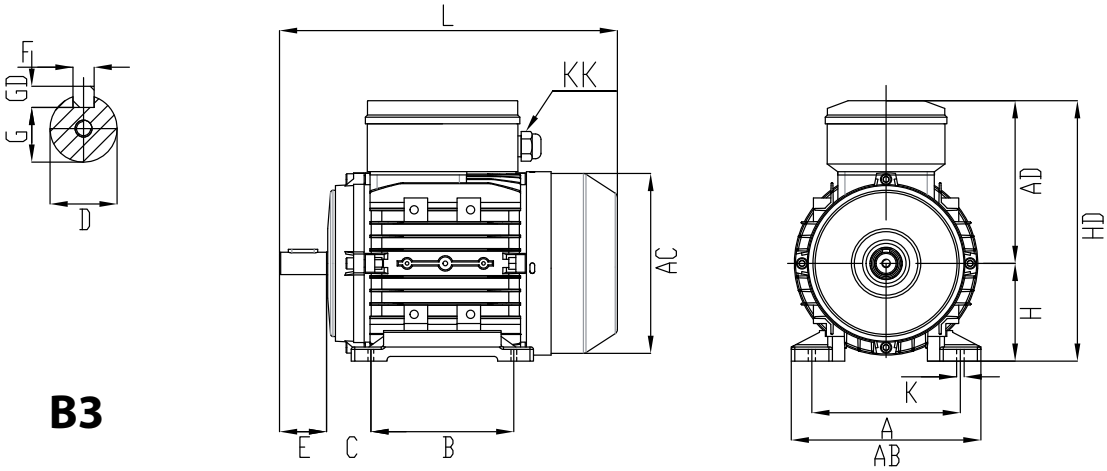

B3

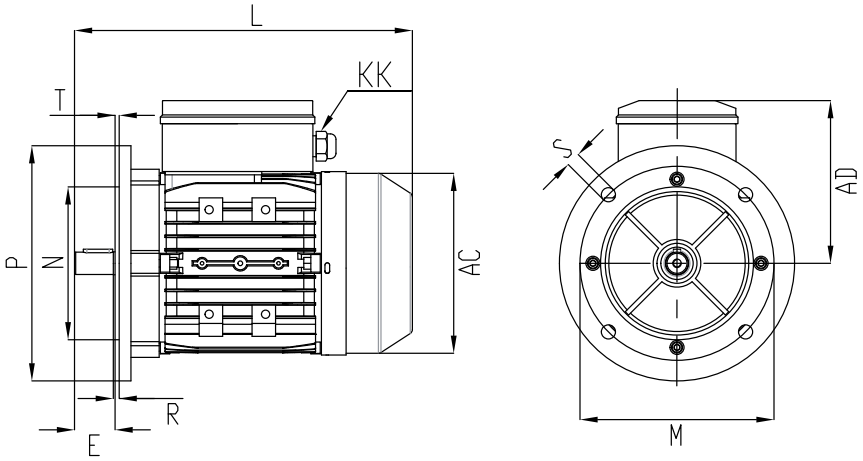

B5

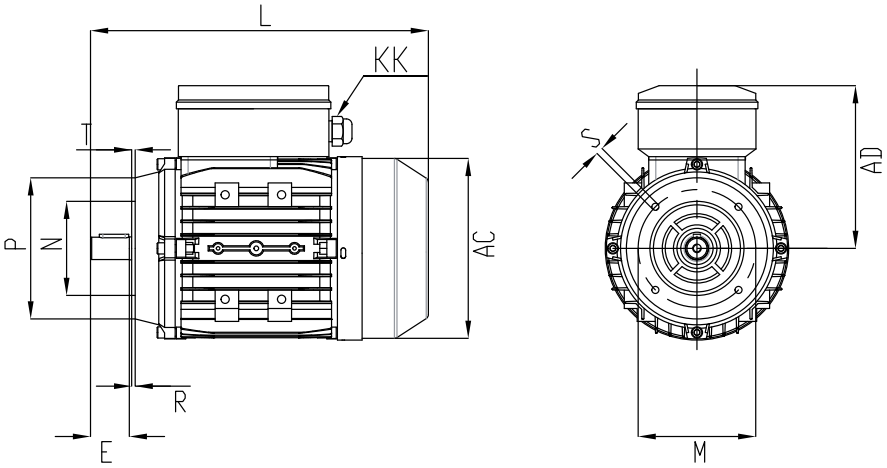

B14

DATI TECNICI
TECHNICAL DATA

Serie SMM / *SMM series*

Grandezza *Size*	Cuscinetti *Bearings*		Pressacavi *CableGlands*	Morsetti *Terminals*	IM B5						IM B14					
	DE	NDE	KK	n x ..	M	N	P	R	n x S	T	M	N	P	R	n x S	T
63	6201 2RZ	6201 2RZ	M16X1.5	6xM4	115	95 j6	140	0	4x10	3	75	60 j6	90	0	4xM5	2,5
71	6202 2RZ	6202 2RZ	M20X1.5	6xM4	130	110 j6	160	0	4x10	3,5	85	70 j6	105	0	4xM6	2,5
80	6204 2RZ	6204 2RZ	M20X1.5	6xM4	165	130 j6	200	0	4x12	3,5	100	80 j6	120	0	4xM6	3
90S/L	6205 2RZ	6204 2RZ	M20X1.5	6xM4	165	130 j6	200	0	4x12	3,5	115	95 j6	140	0	4xM8	3
100	6206 2RZ	6206 2RZ	M20X1.5	6xM5	215	180 j6	250	0	4x14,5	4	130	110 j6	160	0	4xM8	3,5

Grandezza *Size*	IM B3							Albero Shaft					Generale General		
	A	AB	K	B	C	H	HD	D	E	F	G	GD	AC	AD	L
63	100	120	7	80	40	63	182	11 j6 M4	23	4	8,5	4	119	119	219
71	112	132	7	90	45	71	197	14 j6 M5	30	5	11	5	137	126	250
80	125	162	10	100	50	80	229	19 i6 M6	40	6	15,5	6	157	149	279
90S 90L	140	176	10	100 125	56	90	244	24 j6 M8	50	8	20	7	175	154	353
100	160	205	12	140	63	100	262	28 j6 M10	60	8	24	7	200	162	389

PRODUZIONI PERSONALIZZATE DI MOTORI PER APPLICAZIONI SPECIALI

CUSTOMIZED PRODUCTION OF MOTORS FOR SPECIAL APPLICATIONS

Sati
Brain Power
Your global supplier

DATI GENERALI
GENERAL DATA

Carcassa in lega leggera; piedi riportati, sui 3 lati;
Cuscinetti a sfere, lubrificati a vita;
Estremità albero motore cilindrica con linguetta tipo A;
Equilibratura dinamica del rotore secondo la classe A;
Scatola morsettiera in lega leggera. Per serie SMM in plastica con all'interno il condensatore di marcia;
Avvolgimento in classe F, filo di rame in classe H; idoneità al funzionamento con inverter;
Alimentazione freno direttamente da morsettiera motore, possibilità di alimentazione indipendente in opzione;
Verniciatura poliuretanica, colore RAL 9006.

Casing *made in aluminum casing; feet mounted, on the three side;*
Ball bearings*, lubricated for life;*
Motor shaft end*, cylindrical, with A-shape key;*
Dynamic balancing *of the rotor under standard class A;*
Terminal box *made in aluminum casing. For SMM series made of plastic which include the running capacitor;*
Stator *in class F, copper wire enamelled in class H; suitability for operation with inverter;*
Brake supply *directly from the motor terminal block, possibility of independent supply as option;*
Painting *polyurethane, color RAL 9006.*

Designazione / *Designation*

SM	serie motore / *motor series*
K	freno / *brake*
90S	grandezza / *size*
4	poli / *poles*
1,1	potenza / *power* [kW]
230/400 50	alimentazione / *supply* [V]/[Hz]
B5	forma costruttiva / *mounting*
...	esecuzioni speciali e accessori / *non standard designs and accessories*

Targhetta / *Nameplate*

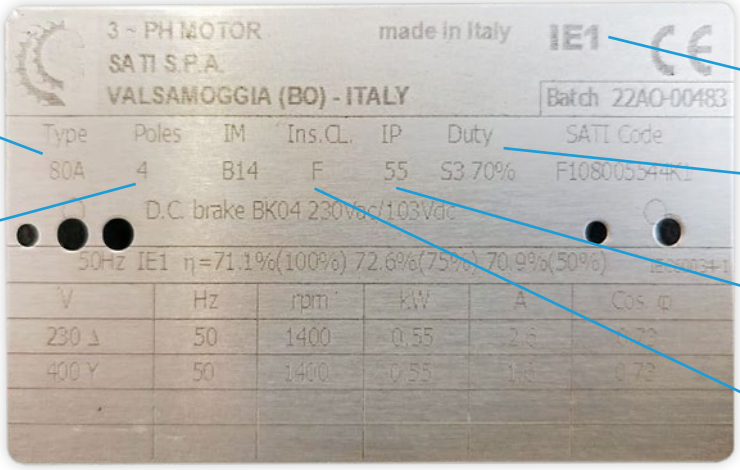

Tipo motore
Motor type

Numero delle fasi
Number of phases

Rendimento IE1 (..% carico)
IE1 Efficiency (..% load)

Servizio
Duty

Classe isolamento
Insulation Class

Grado di protezione
Degree of protection

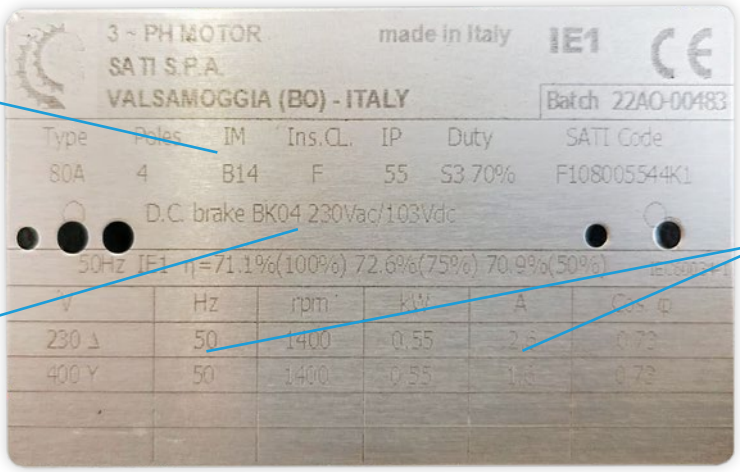

Forma costruttiva
Mounting position

Dati freno (tipo, momento frenante, alimentazione a.c., corrente, tensione bobina d.c.
Brake data (model, brake moment, a.c. supply, current, d.c. coil voltage

Dati elettrici motore (frequenza, tensione, potenza resa, corrente, velocità, fattore potenza)
Electrical motor data (frequency, voltage, output power, current, speed, power factor)

DIMENSIONI ALBERO MOTORE
DRIVESHAFT SIZES

Grandezza *Size*	SMK - SMS - SMA				
	ØD x E	CH	chiavetta / *Key* F x GD x L_K	G_K	anello tenuta *oil seal*
63	11x23	M4x10	4x4x18	3,5	12x24x7
71	14x30	M5x12	5x5x25	3,5	15x25x7
80	19x40	M6x16	6x6x32	6	20x34x7
90S/L	24x50	M8x20	8x7x40	7	25x37x7
100	28x60	M10x22	8x7x50	7	30x44x7
112	28x60	M10x22	8x7x50	7	30x44x7
132S/M	38x80	M12x28	10x8x70	6	40x58x8
160M/L	42x110	M16x36	12x8x100	6	45x65x8

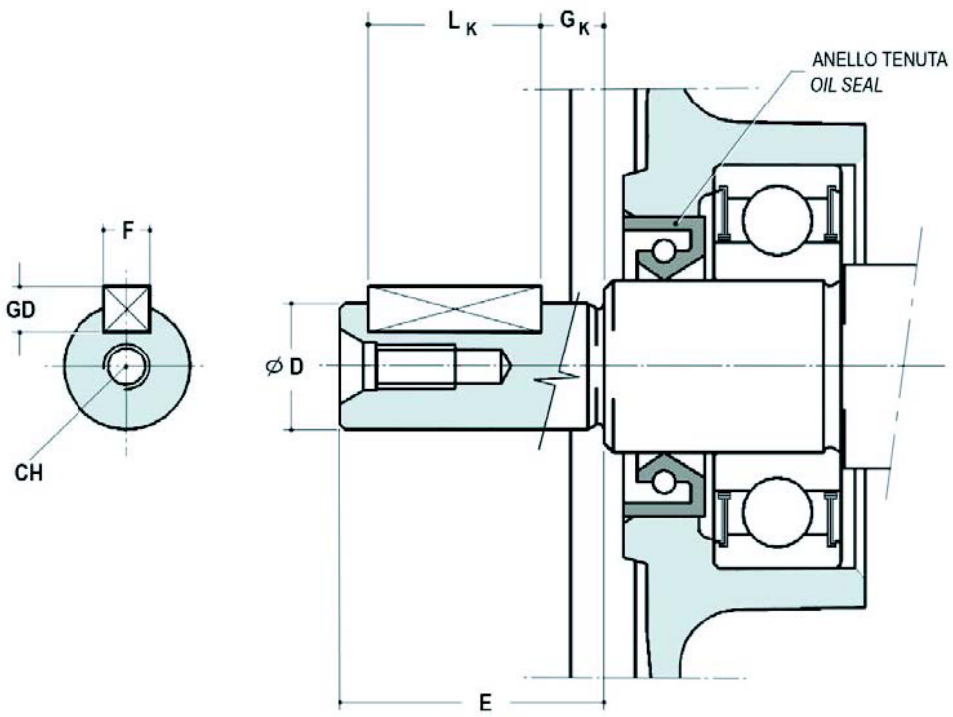

NORMATIVE
REGULATIONS

I motori elettrici Sati sono conformi alle seguenti direttive e norme specifiche
Sati electric motors are in compliance with the following Directives and specific Standards

2006/95/CE EC	Direttiva Bassa Tensione / Low Voltage Directive
2011/65/EC EC	Direttiva RoHS / RoHS Directive
2009/125/CE EC	Direttiva ErP / ErP Directive
640/2009/CE EC	Ecocompatibilità dei motori elettrici / Eco-compatibility of electric motors
IEC 60034-1:2011	Caratteristiche nominali e di funzionamento / Rating and Performance
IEC 60034-5:2001	Gradi di protezione / Degrees of Protection
IEC 60034-6:1993	Metodi di raffreddamento / Methods of cooling
IEC 60034-7:1993	Forme costruttive, tipi di installazione / Types of construction, mounting arrangements
IEC 60034-8:2008	Marcatura dei terminali e senso di rotazione / Terminal marking and direction of rotation
IEC 60034-9:2006	Limiti di rumore / Noise limits
IEC 60034-12:2003	Caratteristiche di avviamento / Starting performances
IEC 60034-14:2004	Vibrazioni meccaniche / Mechanical vibrations
IEC 600038:2011	Tensione standard europea / European standard voltage
IEC 60072-1:1991	Dimensioni e tolleranze di accoppiamento / Output dimensions and tolerances
IEC 60034-30:2011	Classi di rendimento / Efficiency classes
IEC 60034-2-1:2011	Metodo per la determinazione del rendimento / Efficiency measurement methods

TIPOLOGIE FRENI MOTORE DISPONIBILI
BRAKES FOR MOTORS TYPES AVAILABLE

Freno per motori serie SMK / Brake for motors line SMK
SK

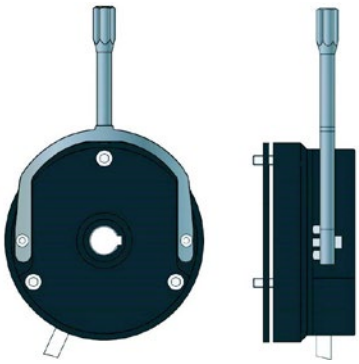

con leva di sblocco **(opzionale)** /
*with release lever **(optional)***

Freno per motori serie SMS / Brake for motors line SMS
SS

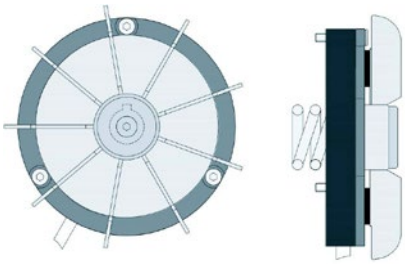

Freno per motori serie SMA / Brake for motors line SMA
SA

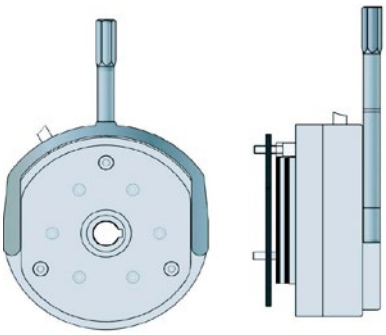

con leva di sblocco **(opzionale)** /
*with release lever **(optional)***

DATI TECNICI - FRENO SK
TECHNICAL DATA - BRAKE SK

Anello di frenatura **(opzionale)** in acciaio fosfatato o inox / *Braking ring **(optional)** made in steel with phosphate treatment or made in stainless steel*

Disco freno con guarnizione d'attrito / *Brake disc with friction material*

Mozzo trascinatore / *Driving hub*

Guarnizione O-Ring (per esecuzione IP65) **(opzionale)** / *O-Ring gasket (for IP65 execution) **(optional)***

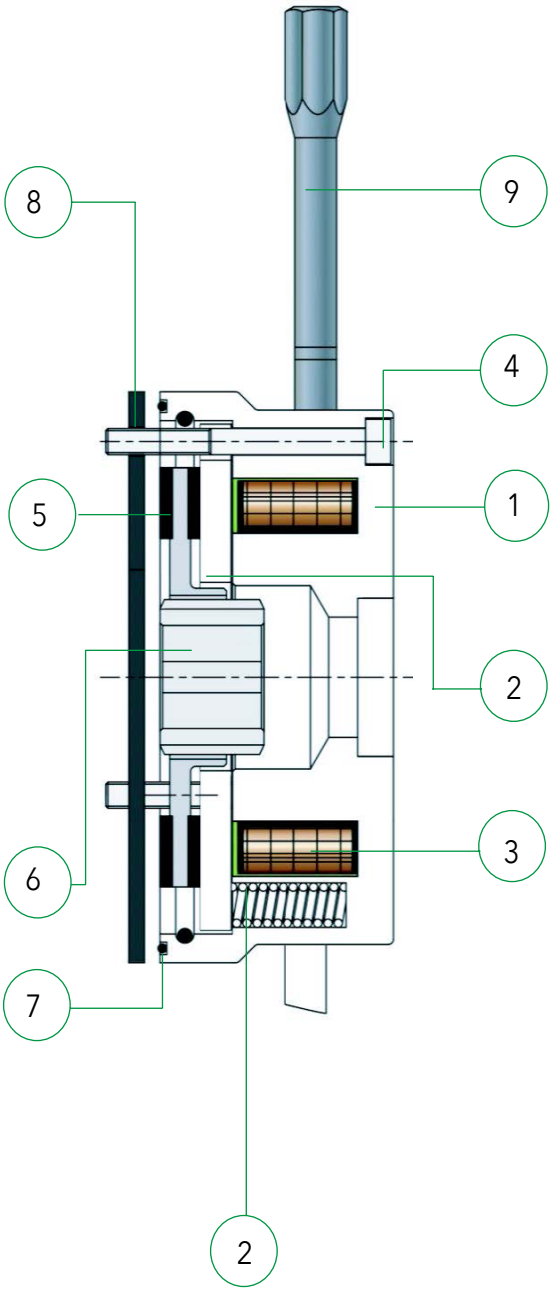

Leva di sblocco manuale **(opzionale)**, in acciaio / *Hand release lever **(optional)**, made of steel*

Viti di fissaggio / *Fixing screws*

Corpo freno in acciaio fosfatato / *Brake body made in steel with phosphate treatment*

Ancora mobile / *mobile anchor*

Bobina freno incapsulata in resina / *Brake coil completely encapsulated in resin*

Molle di spinta: la coppia frenante è fissa / *Loading springs: the braking torque is fixed*

DATI TECNICI - FRENO SK
TECHNICAL DATA - BRAKE SK

Dati tecnici *Technical data*			grandezza SK.. / SK.. size							
			02	03	04	05	06	07	08	09
Momento frenante / Braking moment	M_f	[Nm]	3	6	12	24	48	90	150	230
Potenza assorbita / absorbed Power	P_{ass}	[W]	20	20	40	40	50	55	90	90
Tensione bobina / Coil Voltage	V_{dc}	[V]	24, 103, 180							
Velocità massima / Maximum speed	n_{max}	[min^{-1}]	3600							
Momento d'inerzia / Moment of inertia	J_{br}	[$10^{-4}kgm^2$]	0,12	0,2	0,7	1,8	4,5	6,8	16,5	31,7
Tempo di sgancio freno / Brake release time	t_1	[ms]	30	30	40	80	-	-	-	-
Tempo di sgancio freno / Brake release time	t_{11}	[ms]	15	15	20	40	50	120	140	180
Tempo salita momento frenante / Braking Torque Rise Time	t_2	[ms]	40	40	100	125	300	330	350	360
Tempo salita momento frenante / Braking Torque Rise Time	t_{22}	[ms]	8	12	20	25	50	50	65	75
Traferro nominale / Nominal airgap	S_{nom}	[mm]	0,25	0,25	0,3	0,35	0,35	0,4	0,4	0,45
Traferro massimo / maximum airgap	S_{max}	[mm]	0,5	0,5	0,6	0,7	0,7	0,8	0,8	0,9
Vita del freno / Brake life	W_{tot}	[MJ]	250	350	500	750	1000	1200	1700	2700
Lavoro smaltibile per singola frenata (10 - 100 - 1000 frenate/ora) / Disposable work for each braking (10 - 100 - 1000 brakings/hour)	W_{fmax}	[MJ]	4,5 1,2 0,15	5,0 1,4 0,2	7,5 2,0 0,3	10,0 2,5 0,4	14,0 3,6 0,5	15,0 4,0 0,5	20,0 5,0 0,7	28,0 7,0 1,0

ELECTRIC MOTORS CAST IRON CASING

Ampia gamma disponibile a magazzino.
Disponibilità e quantità ordinabile
sul nostro sito Diogene.

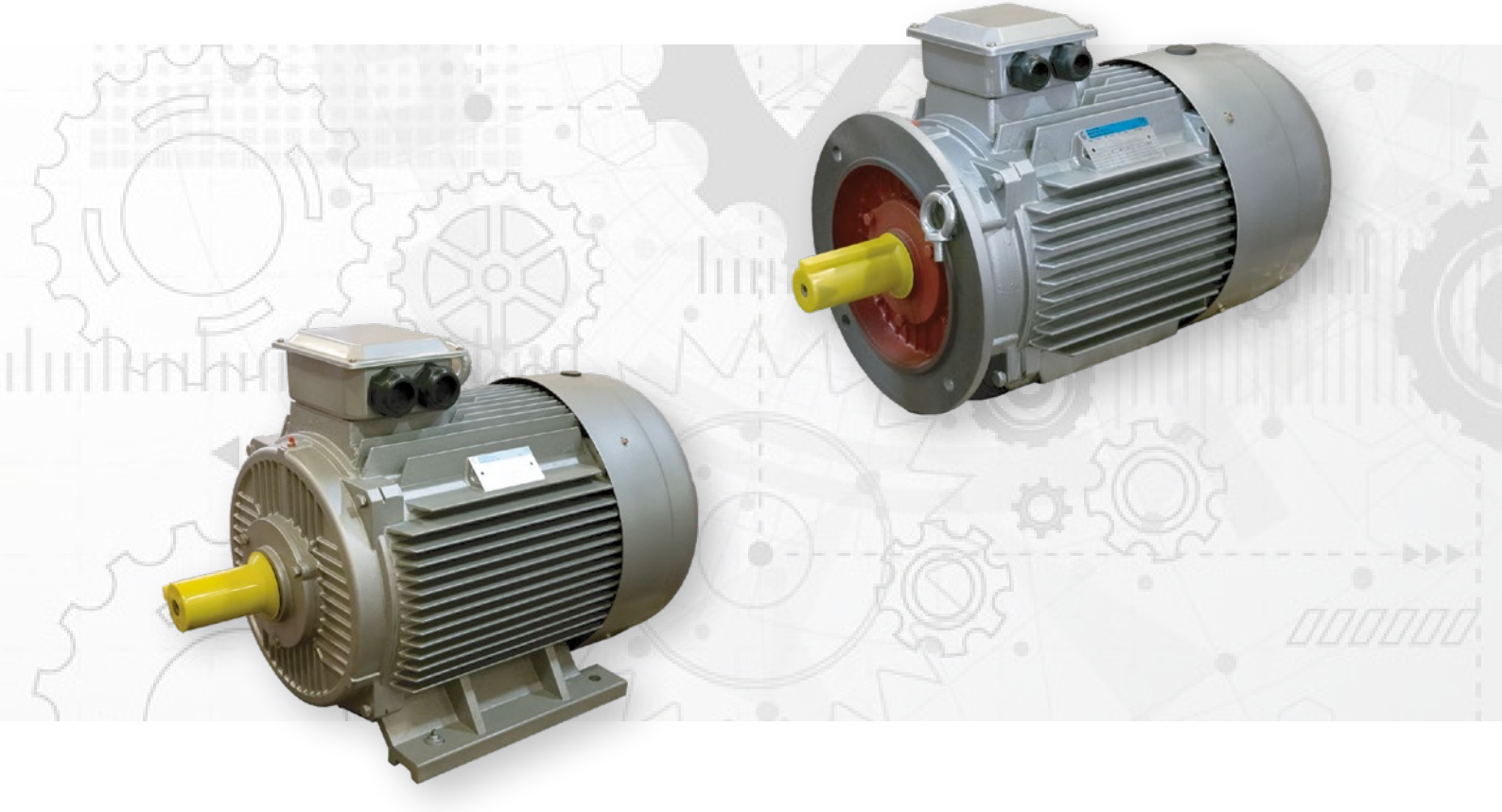

Size available

- 180 M / L
- 200
- 225 S / M
- 250
- 280 S / M
- 315 S / L / M
- 355

Sati Brain Power
Your global supplier

DATI TECNICI
TECHNICAL DATA

Freno per motori serie SMS / *Brake for motors line SMS*

SS

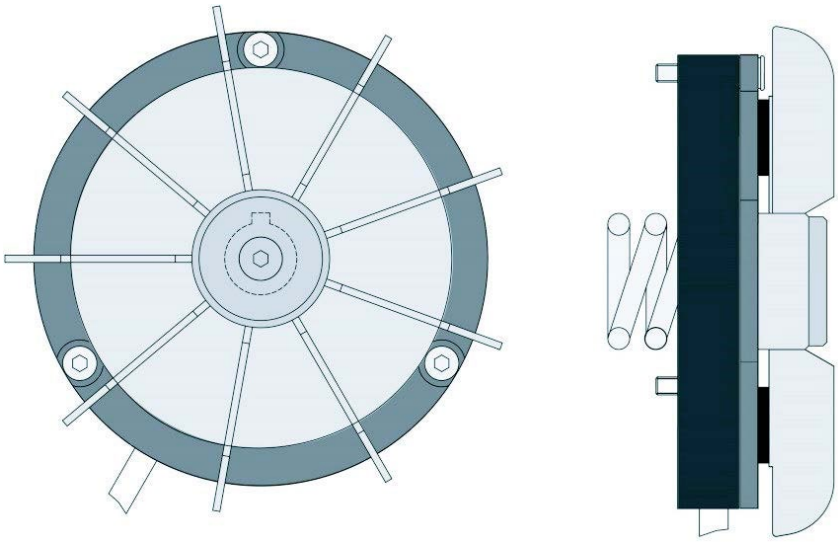

Freno elettromagnetico di sicurezza in corrente continua, pressione a molle, ingombro ridotto e momento frenante moderato, la cui azione frenante si esercita in assenza di corrente.
Il freno è caratterizzato da un disco-ventola di frenatura costituito da una ventola in alluminio costampata su un disco in ghisa, fornendo un effetto volano e rendendo il freno idoneo per avviamenti e frenate progressive. In assenza di corrente le molle premono l'ancora mobile sul disco freno-ventola solidale in rotazione all'albero di trasmissione, esercitando l'azione frenante. In presenza di corrente, l'ancora viene attratta contro il corpo freno vincendo la spinta delle molle, liberando il disco freno-ventola e consentendo all'albero di trasmissione di ruotare.

Electromagnetic safety brake in d.c., spring loaded, with reduced dimensions and moderate braking torque, whose braking action is exercised in the absence of current.
The brake is characterized by a disc-braking fan consisting of a fan made of aluminum co-molded on a cast iron disc, providing a fywheel effect and making the brake suitable for progressive acceleration and braking.
In the absence of current, the springs press the armature on the disk-braking fan integral in rotation to the drive shaft, exerting the braking action; in the presence of current, the armature is attracted to the brake body against the force of the springs, releasing the disc-braking fan and allowing the shaft to rotate.

DATI TECNICI - FRENO SS
TECHNICAL DATA - BRAKE SS

Viti di fissaggio / *Fixing screws*

Ancora mobile con guarnizione d'attrito integrale / *Mobile anchor with integral friction material*

Molla interna / *Inner spring*

Molla centrale / *Central spring*

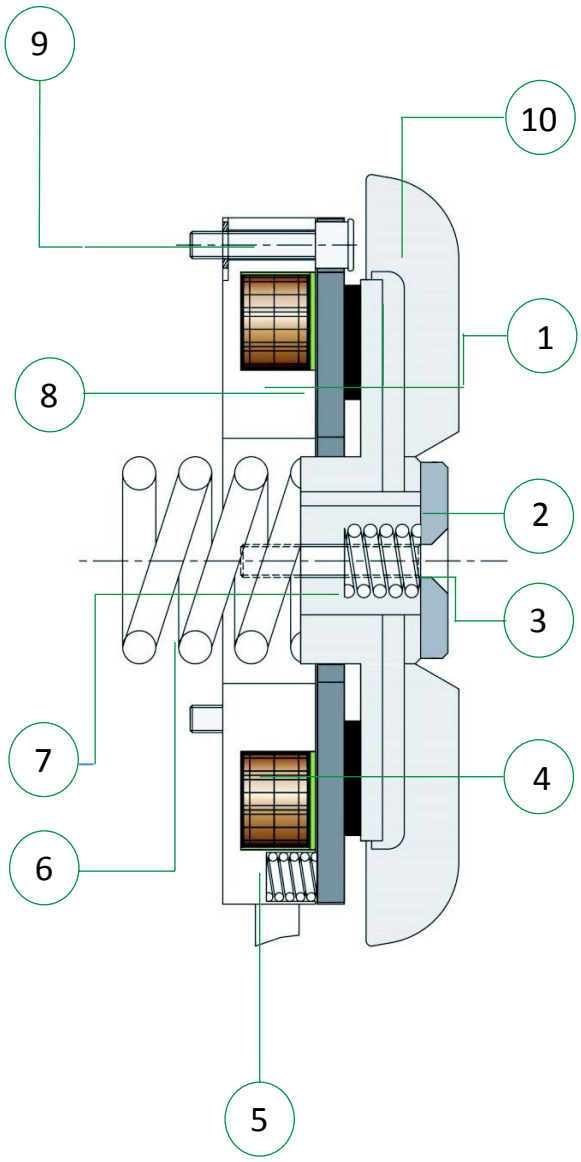

Ventola-disco di frenatura / *Disc-braking fan*

Corpo freno in acciaio fosfatato / *Brake body made in steel with phosphate treatment*

Rondella centrale / *Central washer*

Rondella centrale / Central washer

Bobina freno completamente incapsulata in resina / *Brake coil completely encapsulated in resin*

Molla di spinta / *Loading spring*

DATI TECNICI - FRENO SS
TECHNICAL DATA - BRAKE SS

Dati tecnici *Technical data*			grandezza SS.. / SS.. size							
			02	03	04	05	06	07	08	09
Momento frenante / Braking moment	M_f	[Nm]	3	4	7	11	15	20	30	50
Potenza assorbita / absorbed Power	P_{ass}	[W]	20	20	40	40	45	45	45	50
Tensione bobina / Coil Voltage	V_{dc}	[V]	24, 103, 180							
Velocità massima / Maximum speed	n_{max}	[min^{-1}]	3600							
Momento d'inerzia ventola di frenatura / Moment of inertia braking fan	J_{br}	[$10^{-4}kgm^2$]	2,5	2,5	5,2	5,2	12	12	27	135
Tempo di sgancio freno / Brake release time	t_1	[ms]	28	30	40	40	80	-	-	-
Tempo di sgancio freno / Brake release time	t_{11}	[ms]	14	15	20	20	40	45	45	60
Tempo salita momento frenante / Braking Torque Rise Time	t_2	[ms]	40	55	85	85	65	40	40	270
Tempo salita momento frenante / Braking Torque Rise Time	t_{22}	[ms]	12	12	12	12	12	12	12	40
Traferro nominale / Nominal airgap	S_{nom}	[mm]	0,25	0,25	0,3	0,3	0,35	0,35	0,35	0,35
Traferro massimo / maximum airgap	S_{max}	[mm]	0,45	0,45	0,55	0,55	0,6	0,6	0,6	0,6
Vita del freno / Brake life	W_{tot}	[MJ]	250	250	400	400	500	500	900	1700
Lavoro smaltibile tra due regolazioni successive / Disposable work between two settings subsequent	W_2	[MJ]	30	40	60	60	80	80	130	130
Lavoro smaltibile per singola frenata (10 - 100 - 1000 frenate/ora) / Disposable work for each braking (10 - 100 - 1000 brakings/hour)	W_{fmax}	[MJ]	3,5 1,0 0,15	4,5 1,3 0,2	7,5 2,0 0,3	7,5 2,0 0,3	12,5 3,0 0,5	12,5 3,0 0,5	20,0 5,0 0,7	20,0 5,0 0,7
Spessore minimo guarnizione d'attrito / Minimum thickness friction disc	T_{min}	[mm]	2	2	2	2	2	2	3	3

DATI TECNICI - FRENO SA
TECHNICAL DATA - BRAKE SA

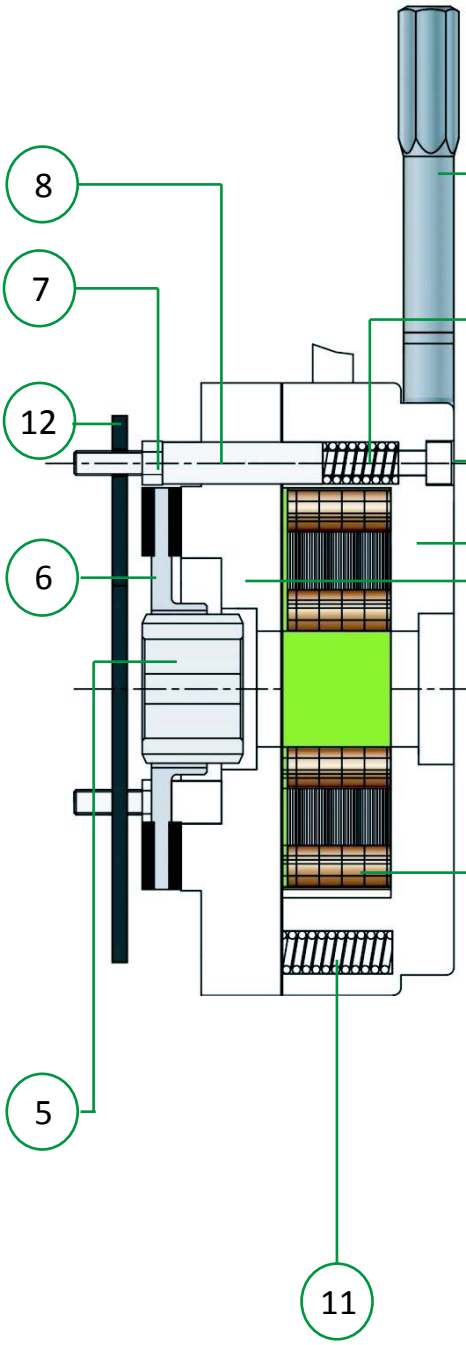

Guida cilindrica / *Column*

Dado / *Nut*

Anello di frenatura **(opzionale)** in acciaio fosfatato o inox / *Braking ring **(optional)** made in steel with phosphate treatment or made in staless steel*

Disco freno con guarnizione d'attrito / *Brake disc with friction material*

Mozzo trascinatore / *Driving hub*

Leva di sblocco manuale **(opzionale)**, in acciaio / H*and release lever **(optional)**, made of steel*

Molla colonnetta / *Spring column*

Viti di fissaggio / *Fixing screws*

Corpo freno in acciaio fosfatato / *Brake body made in steel with phosphate treatment*

Ancora mobile / *mobile anchor*

Bobina freno completamente incapsulata in resina / *Brake coil completely encapsulated in resin*

Molle di spinta: la coppia frenante è fissa, ottenuta mediante un et di 4 o 6 molle/ *Loading springs: the braking torque is fixed, obtained by 4 or 6 springs*

DATI TECNICI - FRENO SA
TECHNICAL DATA - BRAKE SA

Dati tecnici *Technical data*			grandezza SA.. / SA.. size				
			02	03	04	05	06
Momento frenante / Braking moment	M_f	[Nm]	3	6	12	24	40
Potenza assorbita / absorbed Power	P_{ass}	[VA]	20	20	40	40	50
Tensione bobina / Coil Voltage	V_{ac}	[V]	230/400				
Frequenza alimentazione	f	[Hz]	50				
Velocità massima / Maximum speed	n_{max}	[min^{-1}]	3600				
Momento d'inerzia ventola di frenatura / Moment of inertia braking fan	J_{br}	[$10^{-4}kgm^2$]	0,12	0,2	0,7	1,8	4,5
Tempo di sgancio freno / Brake release time	t_1	[ms]	4	4	6	8	16
Tempo salita momento frenante / Braking Torque Rise Time	t_2	[ms]	20	40	60	90	120
Traferro nominale / Nominal airgap	S_{nom}	[mm]	0,25	0,25	0,3	0,35	0,35
Traferro massimo / maximum airgap	S_{max}	[mm]	0,5	0,5	0,55	0,6	0,6
Vita del freno / Brake life	W_{tot}	[MJ]	250	350	500	750	1000
Lavoro smaltibile per singola frenata (10 - 100 - 1000 frenate/ora) / Disposable work for each braking (10 - 100 - 1000 brakings/hour)	W_{fmax}	[MJ]	4,5 1,2 0,15	5,0 1,4 0,2	7,5 2,0 0,3	10,0 2,5 0,4	14,0 3,6 0,5
Spessore minimo guarnizione d'attrito / Minimum thickness friction disc	T_{min}	[mm]	4,6	4,6	5,7	7,1	7,1

OPZIONALI A RICHIESTA
OPTIONAL ON REQUEST

- Tensione e frequenza speciali / *Non standard voltage and frequency*
- Forma costruttiva B35, B34 / *Mounting arrangement B35, B34*
- Forma costruttiva B3 con scatola morsettiera destra o sinistra / *B3 mounting arrangement with lateral terminal box right or left*
- Seconda estremità albero / *Second end shaft*
- Gradi di protezione IP65, IP56 / *Degrees of protection IP65, IP56*
- Termoprotettori bimetallici, termistori PTC / *Bimetallic thermal protectors, PTC thermistors*
- Sonde PT100 / *PT100 probes*
- Scaldiglie anticondensa / *Anticondensation heaters*
- Servoventilatore / *Forced ventilation*
- Encoders / *encoders*
- Verniciatura speciale / *Special painting*
- Kit servoventilazione / *Forced ventilation Unit*

Kit servoventilazione / *Forced ventilation Unit*

grandezza *size*	alimentazione *supply* [V / Hz]	ΔL_{max} [mm]
56	-	-
63	1 ~ 230V / 50-60Hz	50
71	1 ~ 230V / 50-60Hz	50
80	1 ~ 230V / 50-60Hz	50
90	1 ~ 230V / 50-60Hz	60
100	3 ~ 400V / 50-60Hz	70
112	3 ~ 400V / 50-60Hz	70
132	3 ~ 400V / 50-60Hz	90
160	3 ~ 400V / 50-60Hz	90

SISTEMI DI MISURA ANGOLARI: ENCODER DISPONIBILI

ANGULAR MEASURING SYSTEMS: AVAILABLE ENCODERS

E1, E3

E2

E4, E5

richiesta *request*			
(A)	(B)	(C)	
tipo interfaccia	tensione alimentazione Encoder [Vcc]	tensione segnali di uscita Encoder [Vcc]	codice *code*
Interface Type	Encoder power supply line [Vdc]	Encoder output signals level [Vdc]	
LD (Line Driver)	5	5 LD TTL	,E1
	10- 15	5 LD TTL	,E2
	10..30	12, 15 LD HTL	,E3
PP (Push Pull)	10..30	10..30	,E3
Sin Cos	5	1V pp	,E4
	10..30	1V pp	,E5

Condizioni generali di vendita

1) **ORDINI**. Per la vendita dei propri articoli S.A.T.I. S.p.A. accetta unicamente ordini scritti. Invitiamo a consultare il catalogo indicando i nostri codici prodotto e ad inviare gli ordini a mezzo fax, e-mail o web. Una volta iniziata la lavorazione o l'imballo dei pezzi non vengono accettati annullamenti o riduzioni dell'ordine – salvo differenti accordi con il nostro personale interno. Per i prodotti realizzati su specifica del cliente, il numero di pezzi spediti può variare del ±5% rispetto alla quantità ordinata; la fatturazione al committente viene adeguata di conseguenza.

2) **PREZZI**. I prezzi vengono concordati in fase di offerta o fanno riferimento al listino generale. S.A.T.I. S.p.A. si riserva la facoltà di modificare le proprie quotazioni, ove ciò si rendesse necessario come conseguenza di mutate condizioni di mercato e di produzione.

3) **DIVIETO DI CESSIONE**. Gli obblighi e i diritti del Cliente non possono essere ceduti a terzi senza la previa autorizzazione di S.A.T.I. S.p.A.

4) **TERMINI E MODALITÀ DI PAGAMENTO**. I termini e le modalità di pagamento devono essere preventiva-mente concordati con il nostro ufficio vendite. Non sono consentiti arrotondamenti o trattenute sugli importi dovuti se non autorizzati dall'ufficio vendite. L'insolvenza di RI.BA e ogni ritardato pagamento genera l'addebito di spese e di interessi di mora fino al massimo previsto dalla legge. Le commissioni della banca estera relative ai pagamenti sono a carico dell'ordinante.

5) **RISERVA DI PROPRIETÀ**. La merce viene venduta con riserva di proprietà, fino al pagamento dell'intero prezzo, compresi eventuali interessi e accessori.
Il rilascio di cambiali ed eventuali loro rinnovi, anche parziali, da parte del Cliente, non può considerarsi estinzione, né quale novazione né quale pagamento definitivo del prezzo, se non a buon fine delle cambiali stesse; analogamente, il rilascio di cambiali non può pregiudicare la riserva di proprietà.
Nonostante quanto precede, il rischio di perdita, perimento o danneggiamento viene trasferito al Cliente in sede di consegna in conformità con quanto previsto negli art. 6 e 8 delle presenti condizioni.

6) **TERMINI DI CONSEGNA**. I termini di consegna delle forniture devono essere concordati ad ogni ordine. In caso di difficoltà nell'approvvigionamento dei materiali o comunque in tutti i casi di forza maggiore, i ter-mini di consegna possono subire variazioni senza pregiudicare la validità dell'ordine. Nel caso di prodotti realizzati su specifica, il Cliente è in ogni caso tenuto al ritiro del materiale ordinato. E'in ogni caso esclusa la responsabilità della S.A.T.I. S.p.A. per danni da mancata o ridotta produzione, nonché per danni indiretti e consequenziali, derivanti nel ritardo nella consegna dei prodotti ordinati.

7) **IMBALLO**. S.A.T.I. S.p.A. fattura l'imballo dei propri prodotti al prezzo di costo.

8) **TRASPORTO**. Le condizioni di trasporto devono essere concordate tra S.A.T.I. S.p.A. e il Cliente. La merce viaggia a rischio e pericolo del committente, salvo le responsabilità del vettore ai sensi dell'Art. 1693 cc.

9) **RECLAMI**. Eventuali reclami e contestazioni sulla merce consegnata devono essere segnalati per iscritto entro 10 giorni lavorativi dal ricevimento della merce. Il trattamento da adottare per i singoli pezzi riconosciuti difettosi – compresi gli eventuali oneri economici –, e la decisione sull'intera fornitura, devono essere sempre concordate. In particolare, non si accetta l'addebito di costi di riparazione sostenuti diretta-mente dal Cliente, se non preventivamente autorizzati dal nostro personale interno. La presenza di materiale contestato all'interno di una fornitura non giustifica in alcun modo un ritardato o mancato pagamento dell'intera fattura relativa alla fornitura stessa.

10) **GARANZIA**. E' garantita la riparazione o la sostituzione dei soli pezzi riconosciuti difettosi da S.A.T.I. S.p.A. Per le modalità di reso si rimanda alle modalità sotto precisate. La garanzia decade per prodotti usati in maniera difforme rispetto alle indicazioni fornite. La garanzia altresì decade per prodotti modificati, riparati, smontati anche parzialmente, oppure che siano stati conservati, installati, lubrificati o manutenuti in maniera errato o negligente. La verifica della compatibilità delle applicazioni e della correttezza degli accoppiamenti meccanici e dei collegamenti elettrici è di pertinenza e responsabilità del compratore. La garanzia non copre i materiali e le parti per loro natura soggette a deterioramento (es. perdite di lubrificante causate da normale usura degli anelli di tenuta nei riduttori venduti da

General sales terms

1) **ORDERS**. S.A.T.I. S.p.A. accepts only written orders. Customers shall place orders by fax, e-mail or e-commerce website and if possible they shall indicate the product codes which are to be found in the general catalogue. Once an order has been processed or packaged, it can no longer be cancelled or reduced – except in case of specific agreement with our Sales Office. The quantity of items produced according to customer's drawings can vary of ±5% with respect to the ordered quantity; invoices adjust accordingly.

2) **PRICES**. Prices are agreed at the time of quotation or refer to the general price list. S.A.T.I. S.p.A. reserves the faculty to modify its prices, if changes in market and production conditions make it necessary.

3) **PROHIBITION OF ASSIGNMENT**. Contractual rights and liabilities can not be assigned to third parties without prior authorization from S.A.T.I. S.p.A.

4) **PAYMENT TERMS**. Payment terms shall be agreed in advance with our Sales Office. Unless authorized by our Sales Department, rounding-offs or deductions from the amounts due are not allowed. Unpaid cash orders and delayed payments determine expenses and delay interests charged to the Customer in the limits foreseen by the Italian law. Foreign bank charges related to payments are at Customer's expenses.

5) **RETENTION OF TITLE**. Goods are subject to retention of title, until they are fully paid for, including inter-ests and accessories.
Customer's drawing or renewing (full or in part) of bills of exchange shall not be considered as extinction, novation or final payment of the price, until the full payment occurs. Similarly, drawing bills of exchange do not compromise the retention of title.
Notwithstanding the foregoing, risks of loss, failure or damage shall transfer to the Customer upon goods delivery, as stated in articles 6 and 8 of these sales terms.

6) **DELIVERY TERMS**. Upon placement of each order, delivery terms must be arranged and reconfirmed by S.A.T.I. S.p.A. Delivery terms may vary in case of production problems, difficulties in collecting material or in the event of force majeure, without affecting the validity of the order. The Customer is forced to collect items according to drawing in any case. S.A.T.I. S.p.A. shall not incur any liability by reason of damages due to failed or reduced production of goods, nor for indirect and consequential damages caused by delays in the delivery of ordered goods.

7) **PACKAGING**. S.A.T.I. S.p.A. charges packaging at cost price.

8) **TRANSPORTATION**. Transport conditions must be agreed between S.A.T.I. S.p.A. and the Customer. Goods travel at the risk of the Customer, except from the carrier's liability by virtue of article 1693 of the Italian Civil Code.

9) **CLAIMS**. Potential claims and objections on delivered goods must be reported in writing within 10 days from receipt of the goods. Decisions concerning admittedly defective goods and the entire supply these goods belong to – including economic charges – always have to be agreed upon with our Sales Office. In particular, Customer repair costs charges, unless previously authorised by our employees, are not accepted. A supply containing contested products does not justify any delay or failure of payment of the whole invoice of the supply.

10) **GUARANTEE**: The repair or substitution of any item is guaranteed only if S.A.T.I. S.p.A. acknowledges them as defective. The return procedure is explained in the next paragraph. The guarantee is no longer valid if the products have been used in a different way than the recommended one, or if the products have been modified, repaired, tampered with, even partially disassembled or if they have been stored, installed, lubricated or maintained wrongly or carelessly. The compatibility of the product with the intended application as well as the accuracy of mechanic couplings and electrical connections must be checked under the sole buyer's responsibility. The guarantee does not cover any consumable material or part (i.e. lubricant leaks due to usual wear and tear of seals in the gearboxes sold by S.A.T.I.

Allgemeine Verkaufsbedingungen

Condiciones generales de venta

Conditions générales de vente

S.A.T.I. S.p.A.). S.A.T.I. S.p.A. non assume alcuna responsabilità ed esclude il riconoscimento di qualunque tipo di indennizzo per danni che si dovessero verificare nell'impiego dei prodotti venduti, siano essi difettosi o meno. La responsabilità correlata all'applicazione di prodotti forniti è considerata in carico esclusivamente all'utilizzatore anche nei casi in cui l'applicazione sia stata consigliata da personale di S.A.T.I. S.p.A. Viene infine declinata ogni responsabilità nella fornitura di particolari a disegno coperti da eventuale brevetto.

11) **RESI**. S.A.T.I. S.p.A. accetta esclusivamente i resi preventivamente autorizzati dall'Ufficio Commerciale. L'autorizzazione viene comunicata al Cliente attraverso un modulo RMA che deve essere sempre citato nella documentazione di consegna della merce (fattura o documento di trasporto). Possono essere accettati resi solamente alla condizione che i prodotti siano di produzione standard (non a commessa o su specifica) e consegnati da non più di 10 giorni lavorativi (tra data di consegna e la data di richiesta autorizzazione al reso). La merce resa dovrà risultare integra e non lavorata od utilizzata dal Cliente; in caso contrario, sarà restituita al mittente con spese a Suo carico. Gli imballi della merce resa devono essere idonei onde evitare danneggiamenti durante il trasporto. Non si accettano resi di merce priva di imballi originali S.A.T.I. S.p.A. ove previsti. S.A.T.I. S.p.A. si riserva il diritto di addebitare un importo pari al 30% del prezzo originario di vendita a copertura dei costi di movimentazione e stoccaggio delle merci e la restituzione deve essere effettuata in porto franco. Non saranno autorizzati resi per importi inferiori a 50,00 euro per riga. Non si accettano resi entranti nei mesi di novembre e dicembre.

12) **LEGGE APPLICABILE**. Qualsiasi rapporto derivante, disciplinato o comunque collegato alle presenti condizioni generali sarà sottoposto esclusivamente alla legge italiana.

13) **FORO COMPETENTE**. Per qualsiasi controversia in materia di esecuzione, interpretazione o risoluzione di un qualsiasi rapporto derivante, disciplinato o comunque collegato alle presenti condizioni generali, sarà competente in via esclusiva il foro di Bologna, salva la facoltà di S.A.T.I. S.p.A. di convenire il Cliente presso il foro territorialmente competente per il luogo in cui il medesimo Cliente ha la propria sede.

S.A.T.I. S.p.A. si riserva il diritto di modificare senza preavviso i contenuti tecnici di questo catalogo.

S.p.A.). S.A.T.I. S.p.A. will not be liable and excludes any indemnification for damages occurring during use of the products sold, regardless of their defectiveness. The user only shall be held liable for the applications in which the products sold by S.A.T.I. S.p.A. are employed, even when the application has been recommended by S.A.T.I. S.p.A. staff. Furthermore, S.A.T.I. S.p.A declines all responsibility for the supply of items made to drawing which are protected by any patent.

11) **MATERIAL RETURN**. S.A.T.I. S.p.A. can accept exclusively the return of goods previously authorized in writing by our Sales Department. The said authorization is given to the customer by means of an RMA form, whose number shall always be mentioned in each return delivery document (invoice and/or shipping document). Only returns of standard goods (not made according to the customer's specifications) can be accepted, as well as only goods returned within 10 working days from the delivery date (10 days between delivery date and goods return request). The goods returned shall be intact and not modified or used by the Customer; if this is not the case returns will be sent back at Customer's charge. The goods shall be packed correctly to prevent any damage during transportation. Returned goods won't be accepted if not packed in original S.A.T.I. S.p.A. packages, if foreseen. S.A.T.I. S.p.A. reserves the right to charge the Customer with 30% of the original selling price to cover handling and stocking costs and goods shall be returned carriage paid. Returns for amounts lower than € 50,00 per each sales line won't be accepted. Returns of goods in the months of November and December are not accepted.

12) **APPLICABLE LAW**. Any relationship arising hereunder shall be exclusively governed by, and construed in accordance with, the Italian Law.

13) **COURT HAVING JURISDICTION**. All disputes concerning the execution, interpretation or termination of any relationship arising out of, regulated by, or somehow related to the terms of these general conditions, will be exclusively submitted to the judgement of the Law Court of Bologna, except if S.A.T.I. S.p.A. agrees to submit them to the judgement of the Court having jurisdiction in the Customer's registered office.

S.A.T.I. S.p.A. reserves the right to modify the technical contents of this catalog without prior notice.

NOTE
NOTES

NOTE
NOTES

NOTE
NOTES

NOTE
NOTES

www.satispa.com

revisione 20

www.satispa.com | info@satispa.com | **Sati è un marchio di Ammega Italia S.p.A. unipersonale, soggetta alla direzione e coordinamento di ALPHA ABMD HOLDCO BV.**
Sede Legale: Via Trieste 16, 10075 Mathi, (TO) ITALY | Sede Operativa: Via 2 Agosto 1980 5/A, 40056 Loc. Crespellano, Valsamoggia (BO) ITALY | Tel. +39 051.6721611 | Fax +39 051.969645
Partita Iva/Codice Fiscale: IT00477710016 | Codice Destinatario: MJ1OYNU | Capitale Sociale: € 11.289.342,44 I.V. | C.C.I.A. / R.E.A. n. 294460 | Registro Imprese Torino: 00477710016

UNI EN ISO 9001:2015
UNI ISO 45001:2018